DUO S

Ultra-powerful, waterproof and rechargeable headlamp, featuring the FACE2FACE anti-glare function.
Lampe frontale ultra-puissante, étanche et rechargeable, dotée de la fonction anti-éblouissement FACE2FACE.

CE

Face2Face FUNCTION

IP67 -1m
Waterproof
Etanche

23,88 Wh
Rechargeable battery
Batterie rechargeable

3 year guarantee | **Individual functioning test** | Patented

Compliant to Energy-related Products Directive (ErP) 2009/125/EC

- Instant full light
- Colour temperature: 6000-7000K
- Nominal beam angle: 11° sharp angle / 45° medium angle / 50° large angle
- Number of switching cycles before premature failure: 13000 mini.

LED risk group 2 - IEC 62471

Do not stare at operating lamp. May be harmful to the eyes.
Ne regardez pas fixement le faisceau de la lampe de face. Peut être dangereux pour les yeux.

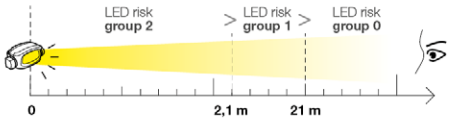

PETZL.COM

Latest version | Other languages | Technical tips

PETZL
F-38920 Crolles
PETZL.COM
ISO 9001
© Petzl
Made in Malaysia

Fondation PETZL
Sustaining our Community
Au service de la Communauté
FONDATION-PETZL.ORG

100% Recycled paper

Lamp operation / Fonctionnement de votre lampe

Long hold / Appui long

Turn and hold the knob for .. second
Tournez et maintenez .. secondes

Short pulse / Impulsion courte

Quick turn of the knob
Tournez et relâchez

Switching on & off, brightness selection
Allumer, éteindre, sélectionner

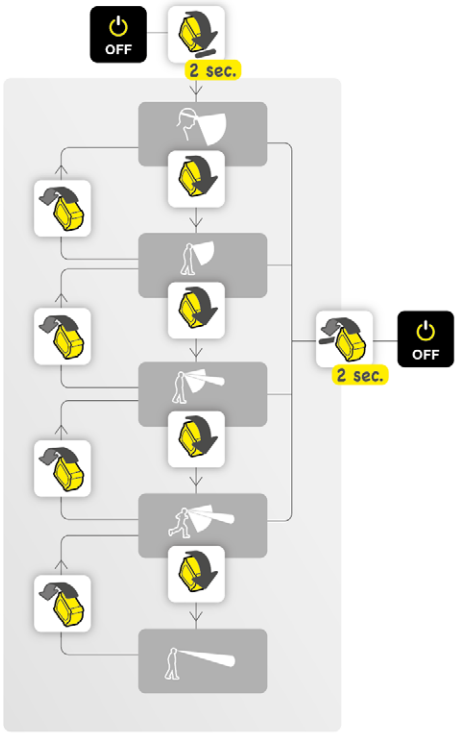

BOOST
BOOST

Lighting performance - burn time
Performances d'éclairage - autonomie

	80 lm	20 m	23 h
	180 lm	35 m	12 h 30
	330 lm	70 m	6 h
	700 lm	160 m	3 h 30
	450 lm	190 m	4 h 30
BOOST 5 sec.	1100 lm	200 m	/

Reserve lighting: 45 min. at 20 lm
Mode réserve : 45 min. à 20 lm

Face2Face FUNCTION

The FACE2FACE function allows users to be face to face without blinding one another. Featured on DUO headlamps, it triggers a sensor that detects other DUO headlamps within 8 meters and automatically dims the lighting if they come face to face. The light returns to its original intensity once the other headlamp is no longer in its line of sight.

La fonction FACE2FACE permet de se faire face sans s'éblouir. Présente sur la gamme DUO, elle active un capteur capable de détecter d'autres lampes DUO dans un rayon de 8 m, et baisse automatiquement l'éclairage si les lampes se font face. L'éclairage revient à son niveau de départ dès que l'autre lampe n'est plus dans son champ de vision.

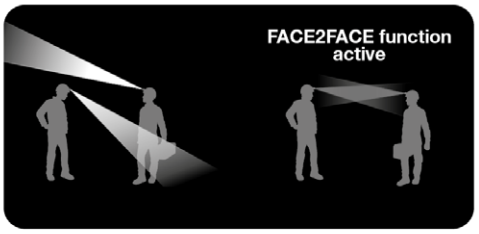

FACE2FACE activation and deactivation /
Désactivation et activation du FACE2FACE

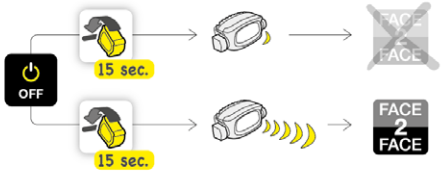

Nomenclature
Nomenclature

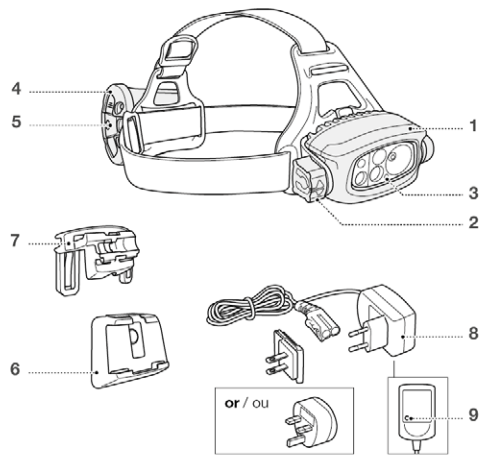

Charge the battery completely before the first use.
Chargez complètement la batterie avant la première utilisation.

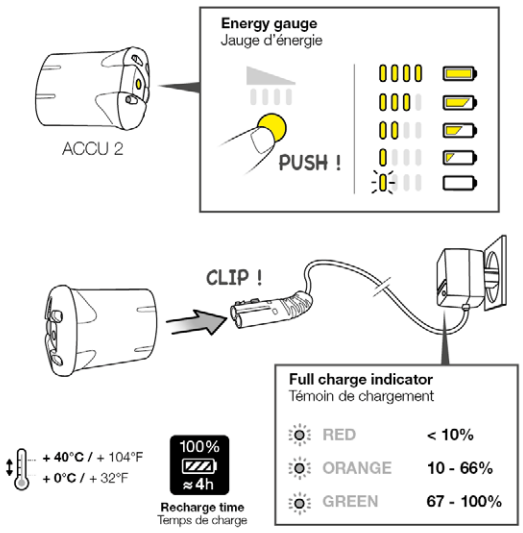

Uses / Utilisations

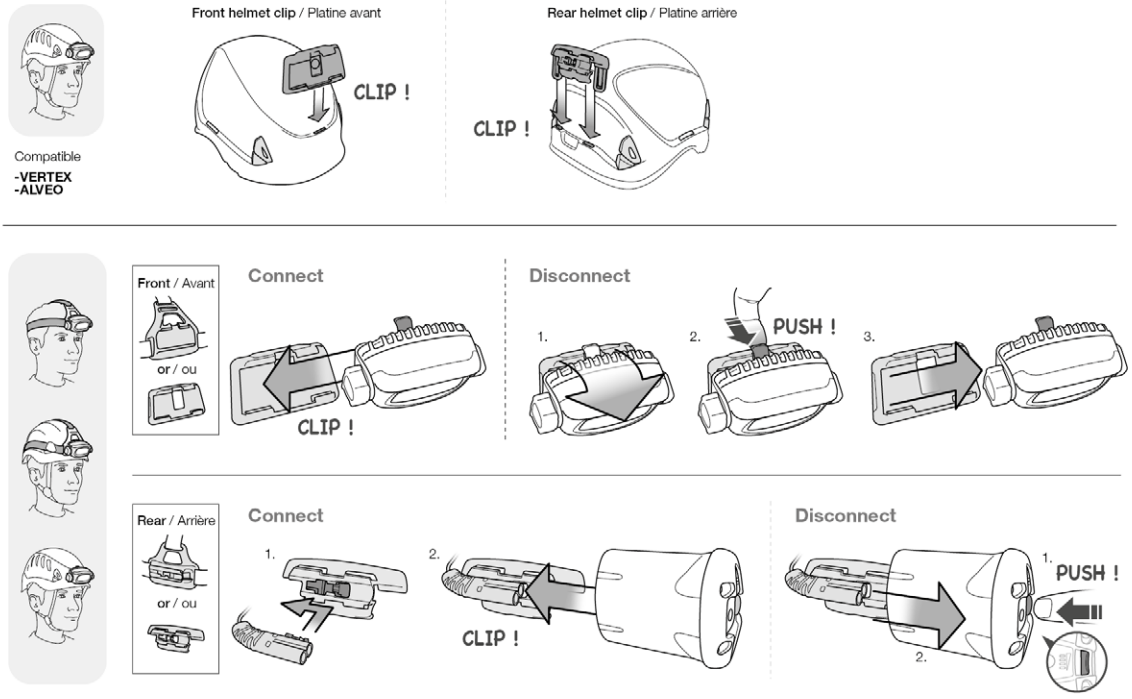

Additional information
Informations complémentaires

A. Rechargeable battery precautions
Précautions batterie rechargeable

B. Lamp precautions
Précautions lampes

C. Cleaning - Drying
Nettoyage - Séchage

D. Storage - Transport
Stockage - transport

E. Protecting the environment
Protection de l'environnement

F. Modifications - Repairs
Modifications - Réparations

G. FAQ - Contact
Questions - Contact

EN

Ultra-powerful, waterproof and rechargeable headlamp, featuring the FACE2FACE anti-glare function.

Nomenclature

(1) Lamp case, (2) Selector knob, (3) Discharge indicator, (4) Rechargeable battery, (5) Energy gauge, (6) Front helmet mounting plate, (7) Rear helmet mounting plate, (8) Quick charger, (9) Charging indicator.

Lamp operation

Before each use, check the condition of the lamp.

Switching on & off, selecting

The DUO S headlamp offers a choice of five lighting modes:
- mode 1: close-up, flood beam,
- mode 2: proximity, mixed beam,
- mode 3: movement, mixed beam,
- mode 4: rapid movement, mixed beam,
- mode 5: long-range vision, focused beam.

To select the different lighting modes, use the selector button as indicated in the diagrams.
The lamp always turns on in mode 1.

FACE2FACE function

The FACE2FACE function allows users to be face to face without blinding one another. Featured on DUO headlamps, it triggers a sensor that detects other DUO headlamps within 8 meters and automatically dims the lighting if they come face to face. The light returns to its original intensity once the other headlamp is no longer in its line of sight.

Rechargeable battery

Rechargeable battery for DUO S headlamps.
Lithium-Ion battery, capacity: 7.4 V, 3200 mAh, 23.68 Wh.

Charge it completely before first use. Use only a Petzl rechargeable battery.

In general, Li-Ion rechargeable batteries lose 10 % of their capacity each year. After 500 charge/discharge cycles, they still have about 70 % of their initial capacity.

Replacing the rechargeable battery

Use only a Petzl ACCU 2 rechargeable battery. Using another type of rechargeable battery can damage your lamp. Do not use another type of rechargeable battery.

Charging the battery

Warning

The battery must be charged only with the Petzl quick charger.
This 100-240 V-50/60 Hz charger can be used worldwide with its appropriate adaptor plug.

Charging time

Charging time is about 4 hours.
While charging, the charge indicator lights steady red, then steady green when charging is complete.
When the battery is fully charged, the self-regulating system stops charging it.
Do not leave the rechargeable battery in a charger that is not connected to a power source. Doing so will rapidly discharge the battery.

Energy gauge

Verify your battery's charge level by pushing the Energy Gauge button.
Warning: verifying the charge level must be done with the lamp turned off or unplugged. When the battery is almost discharged, the lamp automatically switches to reserve mode. It indicates this by flashing twice, then the red discharge indicator lights up on the front of the lamp.

Usage precautions for quick charger

- Recharge only ACCU 2 batteries with this charger. Charging other types of batteries may cause personal injury and may damage the battery and charger.
- Do not use with an extension cord.
- Do not leave a rechargeable battery in the charger if the battery emits any odor or heat, changes color or shape, is leaking electrolyte, or shows any type of irregularity.
- Do not expose the charger to rain or snow; electrocution may result.
- Do not operate the charger if it has been subjected to a significant impact or fall.
- If the charger is damaged (the power cable for example), do not disassemble it. It must only be repaired in Petzl workshops as special tools are required.
- To reduce the risk of damage to the plug, pull on the plug and not the cable when you are disconnecting the charger.
- To avoid the risk of an electric shock, unplug the chargers before attempting any maintenance or cleaning.

Additional information

A. Rechargeable battery precautions

WARNING - DANGER: risk of explosion and burns.
Warning: incorrect use can damage the rechargeable battery.
- Do not submerge the rechargeable battery in water.
- Do not dispose of a rechargeable battery in fire.
- Do not destroy the rechargeable battery; it can explode or release toxic materials.
- If your rechargeable battery is damaged, do not dismantle it or change its structure.
- If your rechargeable battery is deformed or cracked, dispose of it in a recycling bin.

B. Lamp precautions

Warning: a headband can pose a strangulation risk.

Eye safety

The lamp is classified in risk group 2 (moderate risk) according to the IEC 62471 standard.
- Do not look directly at the lamp when lit.
- The optical radiation emitted by the lamp can be dangerous. Avoid aiming the lamp's beam into another person's eyes.
- Risk of retinal damage from the emission of blue light, particularly in children.

Electromagnetic compatibility

Meets the requirements of the 2014/30/EU Directive on electromagnetic compatibility.

Stroboscopic effect

Warning concerning use of the DUO S lamp near rotating machinery. There can be a stroboscopic hazard in the lamp's lighting frequency range of 78 to 156 Hz.
If the lamp's lighting frequency is identical to (or a multiple of) the machine's frequency of rotation, the user cannot see that the machine is rotating.

C. Cleaning, drying

D. Storage, transport

E. Protecting the environment

F. Modifications/repairs

Prohibited outside of Petzl facilities, except replacement parts.

G. Questions/contact

The Petzl guarantee

This lamp is guaranteed for 3 years against any defects in materials or manufacture (except the rechargeable battery, which is guaranteed for one year or 300 cycles). Exclusions from the guarantee: more than 300 charge/discharge cycles, normal wear and tear, oxidation, modifications or alterations, incorrect storage, poor maintenance, damage due to accidents, to negligence, or to improper or incorrect usage.

Responsibility

Petzl is not responsible for the consequences, direct, indirect or accidental, or any other type of damage befalling or resulting from the use of its products.

FR

Lampe frontale ultra-puissante, étanche et rechargeable, dotée de la fonction anti-éblouissement FACE2FACE.

Nomenclature

(1) Boîtier lampe, (2) Bouton-sélecteur, (3) Témoin de décharge, (4) Batterie rechargeable, (5) Jauge d'énergie, (6) Platine de fixation avant du casque, (7) Platine de fixation arrière du casque, (8) Chargeur rapide, (9) Témoin de chargement.

Fonctionnement de votre lampe

Avant toute utilisation, vérifiez l'état de votre lampe.

Allumer, éteindre, sélectionner

La lampe DUO S offre cinq modes d'éclairage au choix :
- mode 1 : à portée de main : faisceau large,
- mode 2 : à proximité : faisceau mixte,
- mode 3 : déplacements : faisceau mixte,
- mode 4 : déplacements rapides : faisceau mixte,
- mode 5 : vision lointaine : faisceau focalisé.

Pour accéder aux différents éclairages, utilisez le bouton-sélecteur comme indiqué sur les dessins.
La lampe s'allume systématiquement dans le mode 1.

Fonction FACE2FACE

La fonction FACE2FACE permet de se faire face sans s'éblouir. Présente sur la gamme DUO, elle active un capteur capable de détecter d'autres lampes DUO dans un rayon de 8 mètres et baisse automatiquement l'éclairage si les lampes se font face. L'éclairage revient à son niveau de départ dès que l'autre lampe n'est plus dans son champ de vision.

Batterie rechargeable

Batterie rechargeable pour lampes frontales DUO S.
Batterie Lithium-Ion, capacité : 7,4 V, 3200 mAh, 23,68 Wh.

Rechargez-la complètement avant la première utilisation. Utilisez uniquement une batterie rechargeable Petzl.

De manière générale, les batteries rechargeables Li-Ion perdent 10 % de leur capacité par an. Au bout de 500 cycles de charge/décharge, elles ont encore environ 70 % de leur capacité initiale.

Remplacement de la batterie rechargeable

Utilisez uniquement une batterie rechargeable ACCU 2 Petzl.
L'utilisation d'un autre type de batterie rechargeable pourrait endommager votre lampe. N'utilisez pas d'autre batterie rechargeable.

Charge de la batterie

Attention

Rechargez la batterie uniquement avec le chargeur rapide Petzl. Ce chargeur 100-240 V-50/60 Hz peut être utilisé dans le monde entier avec la fiche adaptateur.

Temps de charge

Le temps de charge est d'environ 4 heures.
Pendant la charge, le témoin de chargement s'allume en rouge fixe, puis en vert fixe lorsque la charge est complète.
Lorsque la batterie rechargeable est chargée, le système s'autorégule et la charge s'arrête.
Ne laissez pas la batterie rechargeable connectée sur le chargeur hors tension (sinon, elle se décharge rapidement).

Jauge d'énergie

Vérifiez le niveau de décharge de votre batterie en appuyant sur le bouton Energy Gauge.
Attention, la vérification du niveau de charge de la batterie doit se faire avec la lampe éteinte ou débranchée. Lorsque la batterie est presque déchargée, le passage en mode réserve est automatique. Il vous est signalé par deux flashs lumineux, puis le témoin de décharge s'allume en rouge sur la face avant de la lampe.

Précautions d'usage du chargeur rapide

- Rechargez uniquement la batterie rechargeable ACCU 2 avec ce chargeur. Recharger d'autres batteries peut engendrer des blessures et détériorer la batterie ainsi que le chargeur.
- N'utilisez pas de rallonge.
- Ne laissez pas une batterie rechargeable en charge si elle génère une odeur ou de la chaleur, si elle change de couleur ou de forme, si elle présente une fuite d'électrolyte ou une anomalie quelconque.
- N'exposez pas votre chargeur à la pluie ou la neige, risque d'électrocution.
- N'utilisez pas un chargeur s'il a reçu un grand choc ou subi une chute importante.
- Si le chargeur est endommagé, le câble d'alimentation par exemple, ne le démontez pas. Il doit être réparé uniquement dans les ateliers Petzl car des outils spéciaux sont nécessaires.
- Pour ne pas endommager la prise, ne tirez pas sur le câble lorsque vous débranchez un chargeur.
- Pour éviter les risques d'électrocution, débranchez le chargeur avant tout entretien ou nettoyage.

Informations complémentaires

A. Précautions batterie rechargeable

ATTENTION DANGER, risque d'explosion et de brûlure.
Attention, un usage incorrect peut provoquer une détérioration de la batterie rechargeable.
- Ne plongez pas la batterie rechargeable dans l'eau.
- Ne jetez pas au feu une batterie rechargeable.
- Ne détruisez pas une batterie rechargeable, elle peut exploser ou dégager des matières toxiques.
- Si votre batterie rechargeable est endommagée, ne la démontez pas, ne modifiez pas sa structure.
- Si votre batterie rechargeable est déformée ou fendue, mettez-la au rebut dans un bac de recyclage.

B. Précautions lampe

Attention, un bandeau peut présenter un risque de strangulation.

Sécurité photobiologique de l'œil

Lampe classifiée dans le groupe de risque 2 (risque modéré) selon la norme IEC 62471.
- Ne regardez pas fixement la lampe allumée.
- Les rayonnements optiques émis par la lampe peuvent être dangereux. Évitez de diriger le faisceau de la lampe dans les yeux d'une personne.
- Risque de lésion rétinienne liée à l'émission de lumière bleue, particulièrement chez les enfants.

Compatibilité électromagnétique

Conforme aux exigences de la Directive 2014/30/UE concernant la compatibilité électromagnétique.

Effet stroboscopique

Attention à l'utilisation de la lampe DUO S à proximité de machines rotatives.
Il peut y avoir un risque stroboscopique dans la plage de fréquence d'éclairage de la lampe comprise entre 78 et 156 Hz.
Si la fréquence d'éclairage de la lampe est identique (ou multiple) à la fréquence de rotation de la machine, l'utilisateur peut ne pas voir la rotation de la machine.

C. Nettoyage, séchage

D. Stockage, transport

E. Protection de l'environnement

F. Modifications/réparations

Interdites hors des ateliers Petzl, sauf pièces de rechange.

G. Questions/contact

Garantie Petzl

Cette lampe est garantie pendant 3 ans (hors batterie rechargeable garantie un an ou 300 cycles) contre tout défaut de matière ou de fabrication. Limite de la garantie : plus de 300 cycles de charge/décharge, l'usure normale, l'oxydation, les modifications ou retouches, le mauvais stockage, le mauvais entretien, les dommages dus aux accidents, aux négligences, aux utilisations pour lesquelles ce produit n'est pas destiné.

Responsabilité

Petzl n'est pas responsable des conséquences directes, indirectes, accidentelles ou de tout autre type de dommages survenus ou résultant de l'utilisation de ce produit.

DE

Extrem leistungsstarke, wasserdichte, aufladbare Stirnlampe mit FACE2FACE Blendschutzfunktion.

Benennung der Teile

(1) Lampenkörper, (2) Drehschalter, (3) Akkustatusanzeige, (4) Akku, (5) Energieanzeige, (6) Vordere Befestigungsvorrichtung zum Anbringen am Helm, (7) Hintere Befestigungsvorrichtung zum Anbringen am Helm, (8) Schnellladegerät, (9) Ladeanzeige.

Bedienung der Stirnlampe

Kontrollieren Sie vor Gebrauch den Zustand Ihrer Lampe.

Einschalten, Ausschalten, Einstellungen

Die Stirnlampe DUO S verfügt über fünf Leuchtmodi:
- Modus 1: Bereich der Hände: breiter Lichtkegel,
- Modus 2: Nahbereich: kombinierter Lichtkegel,
- Modus 3: Fortbewegung: kombinierter Lichtkegel,
- Modus 4: schnelle Fortbewegung: kombinierter Lichtkegel,
- Modus 5: Fernsicht: fokussierter Lichtkegel.

Der Zugriff auf die verschiedenen Funktionen erfolgt über den Drehschalter (siehe Abbildungen).
Das Einschalten der Lampe erfolgt immer im Modus 1.

FACE2FACE Funktion

Die FACE2FACE Funktion verhindert, dass sich die Benutzer gegenseitig blenden. Sie aktiviert einen Sensor, der andere DUO-Lampen in einem Umkreis von 8 Metern orten kann und die Leuchtkraft automatisch reduziert, wenn sich die Lampen gegenseitig anstrahlen. Die Lampe schaltet wieder in die anfängliche Leuchtstärke zurück, sobald sich die andere Lampe nicht mehr im Sichtfeld befindet.

Akku

Akku für DUO S-Stirnlampen.
Lithium-Ionen-Akku, Kapazität: 7,4 V, 3200 mAh, 23,68 Wh.

Laden Sie den Akku vor dem ersten Gebrauch vollständig auf. Verwenden Sie ausschließlich einen Petzl-Akku.

Lithium-Ionen-Akkus verlieren in der Regel jährlich 10 % ihrer Kapazität. Nach 500 Lade-/Entladevorgängen verfügen sie noch über ca. 70 % ihrer anfänglichen Kapazität.

Auswechseln des Akkus

Verwenden Sie ausschließlich den ACCU 2 von Petzl. Ein anderer Akku könnte Ihre Stirnlampe beschädigen. Benutzen Sie keine anderen Akkus.

Aufladen des Akkus

Achtung

Laden Sie den Akku ausschließlich mit dem Schnellladegerät von Petzl auf. Dieses 100-240 V-50/60 Hz-Ladegerät kann weltweit mit einem passenden Adapterstecker verwendet werden.

Ladedauer

Die Ladedauer beträgt ungefähr 4 Stunden.
Die Ladeanzeige leuchtet rot während des Ladevorgangs und grün, wenn der Ladevorgang beendet ist.
Wenn der Akku vollständig geladen ist, wird der Ladevorgang automatisch beendet.
Lassen Sie den Akku nicht im Ladegerät, wenn dieses nicht an das Stromnetz angeschlossen ist (der Akku würde sich hierdurch sehr schnell entladen).

Energieanzeige

Kontrollieren Sie den Zustand des Akkus, indem Sie auf die Energie-Anzeige-Taste drücken.
Achtung, um den Ladezustand des Akkus zu überprüfen, muss die Lampe ausgeschaltet bzw. aus der Steckdose gezogen werden. Wenn der Akku fast entladen ist, schaltet die Lampe automatisch auf Notbeleuchtung. Dies wird durch zwei Lichtsignale angezeigt und danach leuchtet die Akkustatusanzeige an der Vorderseite der Lampe rot.

Vorsichtsmaßnahmen bezüglich des Schnellladegeräts

- Laden Sie ausschließlich den ACCU 2 mit diesem Ladegerät auf. Das Laden von Akkus anderer Hersteller kann zu Verletzungen und/oder Schäden an Akku und Ladegerät führen.
- Verwenden Sie kein Verlängerungskabel.
- Unterbrechen Sie den Ladevorgang, wenn Sie einen Geruch oder eine Hitzeentwicklung am Akku bemerken, wenn der Akku seine Farbe oder Form verändert, Elektrolytflüssigkeit verliert oder eine andere Anomalie aufweist.
- Schützen Sie das Ladegerät vor Regen und Schnee, Stromschlaggefahr.
- Nehmen Sie das Ladegerät nach einem heftigen Aufprall oder Sturz nicht in Betrieb.
- Wenn das Ladegerät beschädigt ist (z. B. das Netzkabel), bauen Sie es nicht auseinander. Es darf nur durch den Petzl-Kundendienst repariert werden.
- Um eine Beschädigung des Netzsteckers zu vermeiden, ziehen Sie das Kabel am Stecker aus der Steckdose und nicht am Kabel.
- Um das Risiko eines elektrischen Schlags zu vermeiden, ziehen Sie den Netzstecker, bevor Sie das Ladegerät warten oder reinigen.

Zusätzliche Informationen

A. Vorsichtsmaßnahmen bezüglich des Akkus

ACHTUNG GEFAHR, Explosions- und Verätzungsgefahr.
Achtung, eine unsachgemäße Verwendung kann zur Beschädigung des Akkus führen.
- Tauchen Sie den Akku nicht in Wasser.
- Werfen Sie Akkus nicht in ein Feuer.
- Nehmen Sie den Akku nicht auseinander, er kann explodieren oder giftige Stoffe freigeben.
- Wenn Ihr Akku beschädigt ist, zerlegen Sie ihn nicht und modifizieren Sie seinen Aufbau nicht.
- Wenn Ihr Akku deformiert ist oder Risse aufweist, entsorgen Sie ihn in einem Behälter für Altbatterien.

B. Vorsichtsmaßnahmen bezüglich der Stirnlampe

Warnung: Ein Kopfband kann ein Strangulationsrisiko darstellen.

Fotobiologische Sicherheit (Augensicherheit)

Die Lampe ist nach der Norm IEC 62471 in die Risikogruppe 2 (mittleres Risiko) eingestuft.
- Blicken Sie nicht direkt in die brennende Lampe.
- Die optische Strahlung der Lampe kann gefährlich sein. Vermeiden Sie es, den Lichtkegel auf die Augen einer anderen Person zu richten.
- Gefahr einer Netzhautverletzung durch die Erzeugung von blauem Licht, besonders bei Kindern.

Elektromagnetische Verträglichkeit

Entspricht den Anforderungen der 2014/30/EU-Richtlinie hinsichtlich der elektromagnetischen Verträglichkeit.

Stroboskopischer Effekt

Vorsicht bei der Benutzung der DUO S-Stirnlampe in der Nähe von Rotationsmaschinen.
Bei einer Lichtfrequenz der Lampe im Bereich von 78 bis 156 Hz können Stroboskopeffekte auftreten.
Wenn die Lichtfrequenz der Lampe identisch ist mit der (oder höher als die) Frequenz der Rotationsmaschine, kann der Benutzer die Rotation der Maschine nicht sehen.

C. Reinigung, Trocknung

D. Lagerung, Transport

E. Umweltschutz

F. Änderungen/Reparaturen

Änderungen und Reparaturen außerhalb der Petzl-Betriebsstätten sind nicht gestattet außer Ersatzteile.

G. Fragen/Kontakt

Petzl-Garantie

Petzl gewährt für diese Lampe (außer dem Akku, für den die Garantie ein Jahr oder 300 Lade-/Entladevorgänge beträgt) für Material- und Herstellungsfehler eine Garantie von drei Jahren. Ausgeschlossen von der Garantie sind: mehr als 300 Lade-/Entladevorgänge, normale Abnutzung, Oxidation, Änderungen oder Nachbesserungen, unsachgemäße Lagerung und Wartung sowie Schäden, die auf Unfälle, Nachlässigkeiten oder Verwendungszwecke zurückzuführen sind, für die das Produkt nicht bestimmt ist.

Haftung

Petzl übernimmt keinerlei Haftung für direkte, indirekte und unfallbedingte Folgen sowie jegliche andere Form von Beschädigung aufgrund des Gebrauchs dieses Produkts.

IT

Lampada frontale ultrapotente, impermeabile e ricaricabile, dotata della funzione anti-abbagliamento FACE2FACE.

Nomenclatura

(1) Corpo lampada, (2) Pulsante selettore, (3) Indicatore di scarica, (4) Batteria ricaricabile, (5) Indicatore di potenza, (6) Base di attacco anteriore del casco, (7) Base di attacco posteriore del casco, (8) Caricatore rapido, (9) Indicatore di carica.

Funzionamento della lampada

Prima di ogni utilizzo, verificare lo stato della lampada.

Accendere, spegnere, selezionare

La lampada DUO S garantisce cinque livelli d'illuminazione a scelta:
- livello 1: a distanza manuale, fascio luminoso ampio,
- livello 2: di prossimità, fascio luminoso misto,
- livello 3: spostamenti, fascio luminoso misto,
- livello 4: spostamenti rapidi, fascio luminoso misto,
- livello 5: visione lontana, fascio luminoso focalizzato.

Per accedere ai vari livelli d'illuminazione, utilizzare il pulsante selettore come indicato nei disegni.
La lampada si accende automaticamente al livello 1.

Funzione FACE2FACE

La funzione FACE2FACE consente l'incontro di più fasci luminosi senza abbagliamento. Presente sulla gamma DUO, aziona un sensore capace di rilevare altre lampade DUO nel raggio di 8 metri e abbassa automaticamente l'illuminazione se le lampade si fronteggiano. L'illuminazione ritorna al suo livello di partenza quando l'altra lampada non è più nel suo campo visivo.

Batteria ricaricabile

Batteria ricaricabile per lampade frontali DUO S.
Batteria Litio-Ione, capacità: 7,4 V, 3200 mAh, 23,68 Wh.

Ricaricarla completamente prima del primo utilizzo. Utilizzare esclusivamente una batteria ricaricabile Petzl.

In generale, le batterie ricaricabili Li-Ion perdono il 10 % della loro capacità all'anno. Dopo 500 cicli di carica/scarica, hanno ancora circa il 70 % della loro capacità iniziale.

Sostituzione della batteria ricaricabile

Utilizzare esclusivamente una batteria ricaricabile ACCU 2 Petzl.
L'utilizzo di un altro tipo di batteria ricaricabile potrebbe danneggiare la lampada. Non utilizzare un'altra batteria ricaricabile.

Carica della batteria

Attenzione

Ricaricare la batteria esclusivamente con il caricatore rapido Petzl. Questo caricatore 100-240 V-50/60 Hz può essere utilizzato in tutto il mondo con il suo adattatore.

Tempo di carica

Il tempo di carica è di circa 4 ore.
Durante la ricarica, l'indicatore del caricamento s'illumina rosso fisso, poi verde fisso quando la carica è completa.
Quando la batteria ricaricabile è carica, il sistema si autoregola e la carica si interrompe.
Non lasciare la batteria ricaricabile collegata al caricatore fuori tensione (la batteria rischia di scaricarsi rapidamente).

Indicatore di potenza

Verificare il livello di scarica della batteria premendo il pulsante Energy Gauge.
Attenzione, la verifica del livello di carica della batteria si deve fare con la lampada spenta o scollegata. Quando la batteria è quasi scarica, il passaggio alla funzione riserva è automatico. Vi viene segnalato da due flash luminosi, quindi si accende l'indicatore di scarica rosso sul lato anteriore della lampada.

Precauzioni d'uso del caricatore rapido

- Ricaricare soltanto la batteria ricaricabile ACCU 2 con questo caricatore. Ricaricare altre batterie può provocare ferite e deteriorare sia la batteria che il caricatore.
- Non utilizzare prolunghe.
- Non lasciare la batteria ricaricabile in carica se provoca odore o calore, cambiamento di colore o di forma, presenta la fuoriuscita di liquido elettrolitico o una qualunque anomalia.
- Non esporre il caricatore a pioggia o neve, rischio di folgorazione.
- Non utilizzare il caricatore se ha ricevuto un grande urto o subito una forte caduta.
- Se il caricatore è danneggiato, per esempio il cavo d'alimentazione, non smontarlo. Deve essere riparato solamente negli stabilimenti Petzl perché sono necessari appositi strumenti.
- Per non danneggiare la presa, non tirare il cavo quando si scollega un caricatore.
- Per evitare il rischio di folgorazione, scollegare il caricatore prima della manutenzione o della pulizia.

Informazioni supplementari

A. Precauzioni batteria ricaricabile

ATTENZIONE PERICOLO, rischio di esplosione e di ustione.
Attenzione, un utilizzo non corretto può provocare un deterioramento della batteria ricaricabile.
- Non immergere la batteria ricaricabile in acqua.
- Non gettare sul fuoco la batteria ricaricabile.
- Non distruggere la batteria ricaricabile, può esplodere o emanare sostanze tossiche.
- Se la batteria ricaricabile è danneggiata, non smontarla, né modificare la sua struttura.
- Se la batteria ricaricabile è deformata o fusa, eliminarla in un contenitore di riciclaggio.

B. Precauzioni lampada

Attenzione, una fascia elastica può comportare il rischio di strangolamento.

Sicurezza fotobiologica dell'occhio

Lampada classificata nel gruppo di rischio 2 (rischio moderato) secondo la norma IEC 62471.
- Non guardare in maniera fissa la lampada accesa.
- I raggi ottici emessi dalla lampada possono essere pericolosi. Evitare di dirigere il fascio luminoso della lampada negli occhi di una persona.
- Rischio di danni alla retina a causa dell'emissione di luce blu, soprattutto nei bambini.

Compatibilità elettromagnetica

Conforme ai requisiti della Direttiva 2014/30/UE sulla compatibilità elettromagnetica.

Effetto stroboscopico

Attenzione all'utilizzo della lampada DUO S in prossimità di macchine rotanti.
Potrebbe presentarsi un rischio stroboscopico nella banda di frequenza d'illuminazione della lampada compresa tra 78 e 156 Hz.
Se la frequenza d'illuminazione della lampada è identica (o multipla) alla frequenza di rotazione della macchina, è possibile che l'utilizzatore non veda la rotazione della macchina.

C. Pulizia, asciugatura

D. Stoccaggio, trasporto

E. Protezione dell'ambiente

F. Modifiche/riparazioni

Proibite al di fuori degli stabilimenti Petzl salvo pezzi di ricambio.

G. Domande/contatto

Garanzia Petzl

Questa lampada è garantita per 3 anni (senza batteria ricaricabile garanzia di un anno o 300 cicli) contro ogni difetto di materiale o di fabbricazione. Limitazione della garanzia: più di 300 cicli di carica/scarica, l'usura normale, l'ossidazione, le modifiche o i ritocchi, la cattiva conservazione, la manutenzione impropria, i danni dovuti agli incidenti, alle negligenze e agli utilizzi ai quali questo prodotto non è destinato.

Responsabilità

Petzl non è responsabile delle conseguenze dirette, indirette, accidentali o di ogni altro tipo di danno verificatosi o causato dall'utilizzo di questo prodotto.

ES

Linterna frontal ultrapotente, estanca y recargable, provista de la función antideslumbramiento FACE2FACE.

Nomenclatura

(1) Cuerpo de la linterna, (2) Botón selector, (3) Indicador de descarga, (4) Batería, (5) Indicador de energía, (6) Pletina de fijación delantera para el casco, (7) Pletina de fijación trasera para el casco, (8) Cargador rápido, (9) Indicador de carga.

Funcionamiento de la linterna

Antes de cualquier utilización, compruebe el estado de la linterna.

Encender, apagar, seleccionar

La linterna DUO S dispone de cinco modos de iluminación a escoger:
- Modo 1: al alcance de la mano: haz luminoso amplio.
- Modo 2: de cerca: haz luminoso mixto.
- Modo 3: desplazamientos: haz luminoso mixto.
- Modo 4: desplazamientos rápidos: haz luminoso mixto.
- Modo 5: visión de lejos: haz luminoso focalizado.

Para acceder a los diferentes modos de iluminación, utilice el botón-selector como se indica en los dibujos.
La linterna se enciende por defecto en el modo 1.

Función FACE2FACE

La función FACE2FACE permite estar cara a cara sin deslumbrarse. Presente en la gama DUO, activa un sensor capaz de detectar a otras linternas DUO en un radio de 8 metros y disminuye automáticamente la iluminación si las linternas se encaran. La iluminación vuelve a su nivel de inicio cuando la otra linterna ya no está en su campo de visión.

Batería

Batería recargable para las linternas frontales DUO S.
Batería de ión de litio, capacidad: 7,4 V, 3200 mAh y 23,68 Wh.

Cárguela completamente antes de la primera utilización. Utilice únicamente una batería Petzl.

En general, las baterías de Li-ion pierden un 10 % de su capacidad por año. Después de 500 ciclos de carga/descarga todavía disponen aproximadamente del 70 % de su capacidad inicial.

Sustitución de la batería

Utilice únicamente una batería ACCU 2 Petzl. La utilización de cualquier otra batería podría estropear la linterna. No utilice otros tipos de baterías.

Carga de la batería

Atención

Recargue la batería únicamente con el cargador rápido Petzl. Este cargador 100-240 V-50/60 Hz puede utilizarse en todo el mundo con una clavija adaptadora.

Tiempo de carga

El tiempo de carga es de unas 4 horas.
Durante la carga, el indicador de carga se enciende en rojo fijo, después pasa a verde fijo cuando la carga se ha completado.
Cuando la batería está cargada, el sistema se autorregula y la carga se detiene.
No deje la batería conectada en el cargador sin tensión (si no, la batería se descarga rápidamente).

Indicador de energía

Compruebe el nivel de descarga de la batería apretando el botón Energy Gauge.
Atención, la comprobación del nivel de carga de la batería debe realizarse con la linterna apagada o desconectada. Cuando la batería está casi descargada, el paso a modo de reserva es automático. Se le indicará por dos destellos luminosos y después el indicador de descarga se enciende en rojo en la parte delantera de la linterna.

Precauciones de utilización del cargador rápido

- Recargue únicamente la batería ACCU 2 con este cargador. Recargar otras baterías puede provocar heridas y deteriorar la batería y el cargador.
- No utilice alargador.
- No deje una batería en carga si genera un olor o calor, si cambia de color o de forma, si presenta una fuga de electrolito o cualquier otra anomalía.
- No exponga el cargador a la lluvia o a la nieve; riesgo de electrocución.
- No utilice el cargador si ha recibido un gran golpe o ha sufrido una caída importante.
- Si el cargador está dañado, por ejemplo el cable de alimentación, no lo desmonte. Debe ser reparado únicamente en los talleres Petzl, ya que es necesario usar herramientas especiales.
- Para no dañar la clavija, cuando desconecte el cargador, no tire del cable.
- Para evitar riesgos de electrocución, desconecte el cargador antes de cualquier mantenimiento o limpieza.

Información complementaria

A. Precauciones con la batería

ATENCIÓN PELIGRO: riesgo de explosión y de quemaduras.
Atención: un uso incorrecto puede provocar que la batería se deteriore.
- No sumerja la batería en agua.
- No tire la batería al fuego.
- No destruya la batería, ya que podría explotar o liberar materias tóxicas.
- Si la batería está estropeada, no la desmonte ni modifique su estructura.
- Si la batería está deformada o agrietada, deséchela en el contenedor de reciclaje adecuado.

B. Precauciones con la linterna

Atención, una cinta puede presentar un riesgo de estrangulamiento.

Seguridad fotobiológica del ojo

Linterna clasificada dentro del grupo de riesgo 2 (riesgo moderado) según la norma IEC 62471.
- No mire fijamente a la linterna cuando esté encendida.
- Las radiaciones ópticas emitidas por la linterna pueden resultar peligrosas. No dirija el haz luminoso de la linterna hacia los ojos de una persona.
- Riesgo de lesión de la retina debido a la emisión de luz azul, especialmente para los niños.

Compatibilidad electromagnética

Cumple con las exigencias de la directiva 2014/30/UE relativa a la compatibilidad electromagnética.

Efecto estroboscópico

Atención a la utilización de la linterna DUO S cerca de máquinas rotativas.
Puede existir un riesgo estroboscópico en el rango de frecuencia de iluminación de la linterna comprendido entre 78 y 156 Hz.
Si la frecuencia de iluminación de la linterna es idéntica (o múltiple) a la frecuencia de rotación de la máquina, el usuario puede no ver la rotación de la máquina.

C. Limpieza, secado

D. Almacenamiento, transporte

E. Protección del medio ambiente

F. Modificaciones y reparaciones

Prohibidas fuera de los talleres de Petzl, excepto las piezas de recambio.

G. Preguntas/contacto

Garantía Petzl

Esta linterna está garantizada durante 3 años (excepto la batería, que tiene un año de garantía o 300 ciclos) contra cualquier defecto del material o de fabricación. Se excluye de la garantía: más de 300 ciclos de carga/descarga, el desgaste normal, la oxidación, las modificaciones o retoques, el mal almacenamiento, el mantenimiento incorrecto, los daños debidos a los accidentes, a las negligencias y a las utilizaciones para las que este producto no está destinado.

Responsabilidad

Petzl no es responsable de las consecuencias directas, indirectas, accidentales o de cualquier otro tipo de daños ocurridos o resultantes de la utilización de este producto.

PT

Lanterna fronta ultra-potente, estanque e recarregável, dotada da função anti-encadeamento FACE2FACE.

Nomenclatura

(1) Caixa da lanterna, (2) Botão selector, (3) Indicador de descarga, (4) Bateria recarregável, (5) Medidor de energia (6) Base de fixação dianteira do capacete, (7) Base de fixação traseira do capacete, (8) Carregador rápido, (9) Indicador de carregamento.

Funcionamento da sua lanterna

Antes de qualquer utilização, verifique o estado da sua lanterna.

Acender, apagar, seleccionar

A lanterna DUO S oferece cinco níveis de iluminação à escolha:
- modo 1: ao alcance das mãos, feixe largo,
- modo 2: de proximidade: feixe misto,
- modo 3: progressões: feixe misto,
- modo 4: progressões rápidas: feixe misto,
- modo 5: visão de longo alcance: feixe focalizado.

Para aceder às diferentes iluminações, utilize o botão selector como indicado nos desenhos.
A lanterna acende sistematicamente no modo 1.

Função FACE2FACE

A função FACE2FACE permite estar frente a frente sem ficar encandeado. Presente na gama DUO, ela activa um sensor capaz de detectar outras lanternas DUO num raio de 8 metros e diminui automaticamente a iluminação se as lanternas estiverem frente a frente. A iluminação volta ao seu nível inicial logo que a outra lanterna já não estiver no seu campo de visão.

Acumulador recarregável

Bateria recarregável para lanternas frontais DUO S.
Bateria Iäo-Lítio, capacidade: 7,4 V, 3200 mAh, 23,68 Wh.

Recarregue-a completamente antes da primeira utilização. Utilize unicamente uma bateria recarregável Petzl.

De uma forma geral, as baterias recarregáveis Li-Ion perdem 10 % da sua capacidade por ano. Ao fim de 500 ciclos de carga/descarga, ainda têm à volta de 70 % da sua capacidade inicial.

Substituição da bateria recarregável

Utilize unicamente uma bateria recarregável ACCU 2 Petzl. A utilização de um outro tipo de bateria recarregável poderá danificar a sua lanterna. Não utilize outra bateria recarregável.

Carregar a bateria

Atenção

Recarregue a bateria somente com o carregador rápido Petzl. Este carregador 100-240 V-50/60 Hz pode ser utilizado no mundo inteiro com uma ficha adaptadora.

Tempo de carga

O tempo de carregamento é de aproximadamente 4 horas.
Durante o carregamento, o indicador de carregamento acende uma luz fixa vermelha, depois passa a verde fixo quando a carga está completa.
Quando a bateria recarregável estiver carregada, o sistema auto-regula-se e a carga pára.
Não deixe a bateria recarregável conectada ao carregador quando esta não está ligada à rede eléctrica (senão, descarrega-se rapidamente).

Medidor de energia

Verifique o nível de descarga do sua bateria carregando no botão Energy Gauge.
Atenção, a verificação do nível de carga da bateria deve ser feito com a lanterna apagada ou desconectada. Quando a bateria estiver guase descarregada, a passagem ao modo de reserva é automática. É assinalado com dois flash luminosos, depois o indicador de carga acende a vermelho na face dianteira da lanterna.

Precauções de utilização do carregador rápido

- Recarregue unicamente a bateria recarregável ACCU 2 com este carregador. Recarregar outras baterias recarregáveis pode dar origem a ferimentos e deteriorar a bateria assim como o carregador.
- Não use extensões.
- Não deixe uma bateria recarregável a carregar se esta gerar um odor ou calor, mudar de cor ou de forma, apresentar uma fuga de electrólito ou qualquer outra anomalia.
- Não exponha à chuva ou à neve: risco de electrocussão.
- Não utilize um carregador se este recebeu um impacto ou foi sujeito a uma queda importante.
- Se o carregador for danificado, o cabo de alimentação, por exemplo, não o desmonte. Deve ser reparado unicamente nas oficinas da Petzl, já que ferramentas especiais são necessárias.
- Para não danificar a ficha, não puxe pelo cabo quando desconecta o carregador.
- Para evitar os riscos de electrocussão, desconecte o carregador antes de qualquer manutenção ou limpeza.

Informações complementares

A. Precauções bateria recarregável

ATENÇÃO PERIGO, risco de explosão e queimadura.
Atenção, uma utilização incorrecta pode provocar uma deterioração da bateria recarregável.
- Não mergulhe a bateria recarregável na água.
- Não deite no fogo uma bateria recarregável.
- Não destrua uma bateria recarregável, pode explodir ou libertar matérias tóxicas.
- Se a sua bateria recarregável estiver danificada, não a desmonte, nem modifique a sua estrutura.
- Se a sua bateria recarregável estiver deformada ou rachada, rejeita-a e descarta-a para um recipiente para lixo reciclável.

B. Precauções lanterna

Cuidado, uma faixa elástica pode apresentar um risco de estrangulamento.

Segurança fotobiológica do olho

Lanterna classificada no grupo de risco 2 (risco moderado) conforme à norma IEC 62471.
- Não olhe fixamente para a lanterna acessa.
- Os raios luminosos emitidos pela lanterna podem ser perigosos. Evite dirigir o feixe da lanterna para os olhos de uma pessoa.
- Risco de lesão na retina ligado à emissão de luz azul particularmente junto de crianças.

Compatibilidade electromagnética

Conforme às exigências da Directiva 2014/30/UE referente à compatibilidade electromagnética.

Efeito estroboscópico

Cuidado com a utilização da lanterna DUO S na proximidade de máquinas rotativas.
Pode existir um risco estroboscópico na faixa de frequência de iluminação da lanterna entre 78 e 156 Hz.
Se a frequência de iluminação da lanterna for idêntica (ou múltipla) à frequência de rotação da máquina, o utilizador pode não ver a rotação da máquina.

C. Limpeza, secagem

D. Armazenamento, transporte

E. Protecção do meio ambiente

F. Modificações/reparações

Interditas fora de oficina Petzl salvo peças sobresselentes.

G. Questões/contacto

Garantia Petzl

Esta lanterna está garantida durante 3 anos (excepto a bateria recarregável com garantia por um ano ou 300 ciclos) contra todos os defeitos de material ou de fabrico. Limite da garantia: mais de 300 ciclos de carga/descarga, desgaste normal, oxidação, modificações ou retrabalhos, mau armazenamento, danos devidos a acidentes, negligências, utilizações para as quais este produto não é destinado.

Responsabilidade

A Petzl não é responsável das consequências directas, indirectas, acidentais ou de todo e qualquer outro tipo de danos subsequentes ou resultantes da utilização deste produto.

NL

Waterdichte en herlaadbare uiterst krachtige hoofdlamp, voorzien van de FACE2FACE antiverblindingsfunctie.

Terminologie van de onderdelen

(1) Lamphouder, (2) Draaiknop, (3) Batterijniveaulampje, (4) Herlaadbare batterij, (5) Energiemeter, (6) Bevestigingsplaatje voorkant helm, (7) Bevestigingsplaatje achterkant helm, (8) Snellader, (9) Laadlampje.

Werking van uw lamp

Controleer vóór elk gebruik de staat van uw hoofdlamp.

Aan-/uitschakelen, kiezen

U hebt keuze uit vijf verlichtingsmodi voor de DUO S lamp:
- modus 1: werken binnen handbereik: brede lichtbundel,
- modus 2: zicht dichtbij: gemengde lichtbundel,
- modus 3: verplaatsingen: gemengde lichtbundel,
- modus 4: snelle verplaatsingen: gemengde lichtbundel,
- modus 5: zicht veraf: sterk gefocusseerde lichtbundel.

U kunt de verschillende verlichtingsniveaus instellen met de draaiknop (zie tekeningen).
De lamp staat bij het inschakelen automatisch op modus 1.

FACE2FACE functie

De FACE2FACE functie vermijdt dat u andere mensen verblindt. Verkrijgbaar in het gamma DUO. De functie activeert een sensor die andere DUO lampen binnen een straal van 8 meter opspoort en de verlichting automatisch vermindert wanneer de lampen in elkaars gezichtsveld komen. De lamp schakelt opnieuw over op de oorspronkelijke lichtsterkte, zodra de andere lamp weer uit het gezichtsveld verdwenen is.

Herlaadbare batterij

Herlaadbare batterij voor DUO S hoofdlampen.
Herlaadbare lithium-ionbatterij, capaciteit: 7,4 V, 3200 mAh, 23,68 Wh.

Laad de lamp volledig op vóór de eerste ingebruikneming. Gebruik enkel een Petzl herlaadbare batterij.

Over het algemeen verliezen herlaadbare lithium-ionbatterijen 10 % van hun capaciteit per jaar. Na 500 keer laden blijft er nog ongeveer 70 % van hun oorspronkelijke capaciteit over.

De herlaadbare batterij vervangen

Gebruik enkel een Petzl ACCU 2 herlaadbare batterij. Het gebruik van een andere soort herlaadbare batterij kan uw lamp beschadigen. Gebruik geen andere herlaadbare batterij.

Batterij opladen

Let op

Herlaad de batterij enkel met de Petzl snellader. Deze oplader van 100-240 V-50/60 Hz kan overal ter wereld gebruikt worden dankzij zijn aangepaste adapter.

Oplaadtijd

De oplaadtijd bedraagt ongeveer 4 uur.
Tijdens het opladen blijft het laadlampje rood branden. Wanneer de batterij opgeladen is, brandt het lampje groen.
Wanneer de herlaadbare batterij opgeladen is, stopt het systeem automatisch met laden.
Laat de herlaadbare batterij niet in de oplader als deze niet aangesloten is op het elektriciteitsnet (anders zal ze zich snel ontladen).

Energiemeter

Controleer in hoeverre de batterij opgebruikt is door op de Energy Gauge knop te drukken.
Opgelet: u moet de lamp uitschakelen of ontkoppelen als u wilt controleren in hoeverre ze opgeladen is. Als de batterij bijna plat is, schakelt ze automatisch over op de reservemodus. Dit wordt aangegeven met twee lichtflitsen. Daarna brandt het batterijniveaulampje aan de voorkant van de lamp rood.

Gebruiksvoorschriften van de snellader

- Herlaad enkel de ACCU 2 herlaadbare batterij met deze oplader. Een ander type herlaadbare batterij opladen, kan verwondingen veroorzaken en de oplader alsook de batterij beschadigen.
- Gebruik geen verlengkabel.
- Laat geen herlaadbare batterij verder opladen wanneer ze een geur of warmte afgeeft, van kleur of vorm verandert, en wanneer ze een elektrolytisch lek of een andere anomalie vertoont.
- Stel haar niet bloot aan regen of sneeuw: risico op elektrocutie.
- Gebruik geen oplader die een zware schok of belangrijke val heeft ondergaan.
- Als een oplader beschadigd is (bv. de stroomkabel), haal hem niet uit elkaar. Ze mag enkel hersteld worden in de Petzl ateliers, want dit vereist speciaal gereedschap.
- Om de stekker niet te beschadigen, trek niet aan de kabel wanneer u de oplader uit het stopcontact haalt.
- Om het risico op elektrocutie te vermijden, haal de oplader uit het stopcontact vóór elke onderhouds- of reinigingsbeurt.

Extra informatie

A. Voorzorgsmaatregelen voor de herlaadbare batterij

OPGELET: ontploffingsgevaar en risico op brandwonden.
Opgelet: een ongepast gebruik kan de herlaadbare batterij beschadigen.
- Dompel de herlaadbare batterij niet onder in water.
- Werp een herlaadbare batterij niet in het vuur.
- Vernietig een herlaadbare batterij niet, want ze kan ontploffen of toxische stoffen vrijgeven.
- Wanneer uw herlaadbare batterij beschadigd is, haal ze dan niet uit elkaar en wijzig haar structuur niet.
- Indien uw herlaadbare batterij vervormd of gebarsten is, schrijf ze dan af en breng ze naar een recyclagepunt.

B. Voorzorgsmaatregelen voor de lamp

Opgelet: een hoofdlamp kan een risico op verstikking inhouden.

Fotobiologische veiligheid van de ogen

De lamp wordt ingedeeld in risicogroep 2 (gematigd risico) volgens de norm IEC 62471.
- Kijk niet strak in het brandende licht.
- De optische stralingen van de lamp kunnen gevaarlijk zijn. Richt de lichtbundel van de lamp niet in de ogen van een persoon.
- Risico op beschadiging van het netvlies door de blauwe lichtstralen, in het bijzonder bij kinderen.

Elektromagnetische compatibiliteit

Conform de eisen van de richtlijn 2014/30/EU betreffende de elektromagnetische compatibiliteit.

Stroboscoopeffect

Opgelet bij gebruik van de DUO S lamp in de nabijheid van roterende machines.
Wanneer de lamp een verlichtingsfrequentie van 78 tot 156 Hz haalt, bestaat het risico op een stroboscoopeffect.
Als de lichtfrequentie van de lamp identiek is aan (of een veelvoud is van) de rotatiefrequentie van de machine, kan de gebruiker misschien de rotatie van de machine niet zien.

C. Reiniging, droogtijd

D. Opslag, transport

E. Bescherming van het milieu

F. Veranderingen/herstellingen

Verboden buiten de Petzl ateliers, behalve vervangstukken.

G. Vragen/contact

Petzl Garantie

Petzl biedt 3 jaar garantie op deze hoofdlamp (behalve herlaadbare batterij één jaar of 300 keer laden) voor fabricage- of materiaalfouten. Deze garantie is uitgesloten bij: meer dan 300 keer laden, normale slijtage, oxidatie, veranderingen of aanpassingen, slechte berging, slecht onderhoud, beschadiging door ongeval, door nalatigheid of door toepassingen waarvoor dit product niet bestemd is.

Verantwoordelijkheid

Petzl kan niet verantwoordelijk gesteld worden voor rechtstreekse of onrechtstreekse gevolgen van, en ongevallen of schade als gevolg van het gebruik van dit product.

DK

Ultra-stærk, vandtæt og genopladelig pandelampe med FACE2FACE antiblændefunktion.

Fortegnelse over delene

(1) Lampehus, (2) Indstillingsknap, (3) Afladningslys, (4) Genopladeligt batteri, (5) Energimåler, (6) Monteringsplade til forsiden af hjelmen, (7) Monteringsplade til bagsiden af hjelmen, (8) Hurtiglader, (9) Opladningslys.

Sådan fungerer lampen

Kontroller lampens tilstand før anvendelse.

Tænd- og slukfunktion, valg af lysstyrke

DUO S lampen har fem lysindstillinger:
- indstilling 1: ved hånden: bred lyskegle
- indstilling 2: i nærheden: blandet lyskegle
- indstilling 3: i bevægelse: blandet lyskegle
- indstilling 4: i hurtig bevægelse: blandet lyskegle
- indstilling 5: på langt hold: fokuseret lyskegle

Vælg blandt de forskellige lyskegletyper med indstillingsknappen som vist på tegningerne.
Lampen tændes altid ved indstilling 1.

FACE2FACE funktion

Med FACE2FACE funktionen kan man stå overfor hinanden uden at blive blændet. Denne funktion, som er med i DUO-serien, fungerer med en sensor, som kan identificere andre DUO-lamper i en radius på 8 meter og sænker automatisk lysniveauet, hvis lamperne står overfor hinanden. Lysniveauet sættes tilbage til udgangspunktniveauet, så snart den anden lampe er ude af synsfeltet.

Genopladeligt batteri

Genopladeligt batteri til pandelampe DUO S.
Lithium-Ion-batteri med en kapacitet på 7,4 V, 3200 mAh, 23,68 Wh.

Batteriet skal oplades fuldstændigt før første brug. Kun et genopladeligt Petzl batteri må anvendes.

Generelt taber Li-ion genopladelige batterier
10 % af kapacitet om året. Efter 500 opladnings- og afladningscyklusser har batterierne stadig omkring 70 % af den oprindelige kapacitet.

Udskiftning af det genopladelige batteri

Kun et Petzl ACCU 2 genopladeligt batteri må anvendes. Brugen af en anden type genopladeligt batteri kan ødelægge lampen. Intet andet genopladeligt batteri må anvendes.

Opladning af batteriet

Advarsel

Batteriet skal udelukkende oplades med Petzl hurtiglader. Denne 100-240 V-50/60 Hz lader kan bruges over hele verden med det rette adaptorstik.

Opladningstid

Opladningen varer ca. 4 timer.
Under opladningen lyser opladningslyset med et konstant rødt lys, og når opladningen er færdig, lyser det konstant grønt.
Når batteriet er fuldt opladet, stopper selvreguleringssystemet med at lade.
Lad ikke batteriet være tilkoblet laderen, når laderen er slukket. Ellers bliver batteriet afladet meget hurtigt.

Energimåler

Kontrollér batteriets ladeniveau ved at trykke på Energy Gauge knappen.
Advarsel: Lampen skal være slukket eller frakoblet, når ladeniveauet kontrolleres. Når batteriet næsten er opbrugt, går det automatisk på standby. Det advares med to blink, og derefter lyser afladningslyset med rødt på forsiden af lampen.

Forholdsregler for hurtigladeren

- Oplad udelukkende det genopladelige batteri ACCU 2 med denne lader. At oplade andre typer batterier med disse kan forårsage skader eller ødelægge batterier og lader.
- Der må ikke anvendes en forlængerledning.
- Fjern det genopladelige batteri fra laderen, hvis det afgiver lugt eller varme, hvis det skifter farve eller form, hvis elektrolytter flyder ud eller hvis der konstateres noget usædvanligt.
- Udsæt ikke laderen for regn eller sne, da det medfører risiko for elektriske stød.
- Brug ikke laderen, hvis den har været udsat for et betydeligt slag eller fald.
- Hvis laderen er ødelagt f.eks. ved strømkablet, skal den ikke skilles ad. Den må kun repareres i Petzls værksteder, da der skal bruges specielt værktøj.
- For at undgå at beskadige stikket, skal der hives i stikket og ikke i kablet, når laderen frakobles.
- For at undgå elektrisk stød, skal laderen frakobles før vedligeholdelse og rengøring.

Supplerende oplysninger

A. Forholdsregler ved det genopladelige batteri

ADVARSEL - FARE: Risiko for eksplosion og forbrænding.
Advarsel: Uhensigtsmæssig brug af det genopladelige batteri kan beskadige batteriet.
- Det genopladelige batteri må ikke kommes i vand.
- Det genopladelige batteri må ikke brændes.
- Det genopladelige batteri må ikke ødelægges, da det kan eksplodere elle afgive giftige stoffer.
- Hvis det genopladelige batteri er beskadiget, må det ikke afmonteres og ombygges.
- Hvis det genopladelige batteri er deformeret eller flækket, skal det bortskaffes i en genbrugscontainer.

B. Forholdsregler ved lampen

Advarsel: Et pandebånd indebærer risiko for kvælning.

Fotobiologisk sikkerhed for øjet

Lampen er klassificeret i risikogruppe 2 (moderat risiko) i overensstemmelse med standard IEC 62471.
- Se ikke direkte ind i den tændte lampe.
- Den optiske stråling fra lampen kan være farlig. Undgå at rette lyskeglen direkte mod andres øjne.
- Fare for nethindelæsioner pga. emissionen af blåt lys, gælder især for børn.

Elektromagnetisk kompatibilitet

Opfylder kravene i direktiv 2014/30/EU om elektromagnetisk kompatibilitet.

Stroboskopisk effekt

Vær særlig opmærksom på brugen af DUO S lampen i nærheden af maskiner med roterende dele.
Der kan nemlig opstå en risiko for stroboskopisk effekt ved lampens lysfrekvensområde mellem 78 Hz og 156 Hz.
Hvis lampens lysfrekvens er lige med (eller multiple af) maskinens rotationsfrekvens, kan operatøren ikke se, at maskinen roterer.

C. Rengøring, tørring

D. Opbevaring, transport

E. Miljøbeskyttelse

F. Ændringer/reparationer

Skal udføres af Petzl, undtagen udskiftning af reservedele

G. Spørgsmål/kontakt

Petzl garanti

Petzl yder en garanti på tre år på denne lampe (med undtagelse af det genopladelige batteri, som har en garanti på ét år eller 300 cyklusser) for alle materiale- og fabrikationsfejl. Garantibegrænsninger: Mere end 300 opladnings- og afladningscyklusser, normal slitage, oxidering, modifikationer eller ændringer, forkert opbevaring, skade på grund af uheld, ved forsømmelse, eller ved forkert anvendelse af produktet.

Ansvar

Petzl er ikke ansvarlig for direkte eller indirekte konsekvenser ved uheld eller nogen anden form for skade, som opstår ved anvendelse af dette produkt.

SE

Oerhört kraftfull, vattentät och uppladdningsbar pannlampa med FACE2FACE anti-bländande funktion.

Utrustningens delar

(1) Lamphus, (2) Väljarvredet, (3) Urladdningsindikator, (4) Uppladdningsbart batteri, (5) Batteriindikator, (6) Främre hjälmmonteringsplatta, (7) Bakre hjälmmonteringsplatta, (8) Snabbladdare, (9) Laddningsindikator.

Lampans funktion

Kontrollera lampans skick innan varje användning.

Sätta på/stänga av, välja

DUO S pannlampa erbjuder fem ljusnivåer:
- läge 1: närljus, spridd ljusstråle,
- läge 2: närljus, kombinerad ljusstråle,
- läge 3: rörelse, kombinerad ljusstråle,
- läge 4: snabb rörelse, kombinerad ljusstråle,
- läge 5: lång räckvidd, fokuserad ljusstråle.

För att välja de olika lägena, använd väljarvredet som det visas på bilderna.
Lampan tänds alltid i läge 1.

FACE2FACE funktion

FACE2FACE funktion tillåter användare att möta varandra utan att blända. I DUO pannlamporna sätts igång en sensor som upptäcker andra DUO pannlampor inom 8 meter och automatiskt sänker belysning vid ett möte. Ljuset kommer tillbaka till ursprungliga intensitet när den andra lampan är inte längre i sikte.

Laddningsbart batteri

Uppladdningsbart batteri för DUO S pannlampor.
Litium-Jon batteri, kapacitet: 7,4 V, 3200 mAh, 23,68 Wh.

Ladda fullt innan första användning. Använd endast Petzl uppladdningsbart batteri.

Generellt tappar det uppladdningsbara Li-Jon-batteriet 10 % av sin kapacitet per år. Efter 500 uppladdningscykler har de fortfarande kvar 70 % av sin ursprungliga kapacitet.

Byta det laddningsbara batteriet

Använd endast Petzl ACCU 2 uppladdningsbart batteri. Användning av en annan typ av uppladdningsbart batteri kan skada lampan. Använd inte någon annan typ av uppladdningsbart batteri.

Laddning av batteriet

Varning

Batteriet ska endast laddas med Petzl snabbladdare. Denna 100-240 V-50/60 Hz laddare kan användas i hela världen med rätt tillhörande adapter.

Uppladdningstid

Uppladdningstid är omkring 4 timmar.
Under uppladdning lyser laddningsindikatorn rött, när batteriet laddats klart lyser den grönt.
När batteriet är fulladdat avstannar laddningen automatiskt.
Lämna inte batteriet i en laddare som inte är inkopplad till någon strömkälla. Om man gör det kommer batteriet snabbt att laddas ur.

Batteriindikator

Kontrollera batteriernas laddning genom att trycka på Energy Gauge-knappen.
Varning: kontroll av batteriets laddningsnivå kan endast göras om lampan är avstängd eller urkopplad. När batteriet är nästan urladdat, lampan går automatiskt över i reserviläge. Den indikerar detta genom att blinka två gånger, sedan tänds den röda urladdningsindikatorn i lampans front.

Försiktighetsåtgärder för användning av snabbladdare

- Denna laddare kan endast användas för laddning av ACCU 2-batterier. Laddning av andra slags batterier kan leda till personskador och skada både batterier och laddare.
- Använd inte ihop med förlängningssladd.
- Låt inte batteriet sitta kvar i laddaren om den avger lukter eller värme, ändrar färg eller form, läcker elektrolyt eller ser annorlunda ut på något sätt.
- Utsätt inte laddaren för regn eller snö eftersom den då kan ge livsfarliga stötar.
- Använd aldrig laddaren om den har utsatts för någon hård stöt eller fallit.
- Montera aldrig isär laddaren om den är trasig (t.ex. om strömsladden är skadad). Den får bara repareras i Petzls verkstäder eftersom det krävs specialverktyg.
- För att minska risken för skador på kontakten, håll i själva kontakten och inte i sladden när du kopplar ur laddaren ur vägguttaget.
- För att undvika elektriska stötar ska laddaren alltid kopplas ur vägguttaget före underhåll och rengöring.

Ytterliggare information

A. Försiktighetsåtgärder gällande uppladdningsbart batteri

VARNING - FARA: risk för explosion och brännskador.
Varning: felaktig användning kan skada batteriet.
- Sänk inte ner det laddningsbara batteriet under vatten.
- Elda inte upp för förbrukade laddningsbara batterier.
- Förstör inte det laddningsbara batteriet; det kan explodera eller frigöra giftiga ämnen.
- Om det laddningsbara batteriet är skadat, plocka ej isär eller ändra dess konstruktion.
- Om det laddningsbara batteriet är deformerat eller sprucket, lämna in det för återvinning.

B. Försiktighetsåtgärder gällande lampa

Varning: pannband kan vara riskfaktor för strypning.

Ögonskydd

Lampan är klassificerad i riskgrupp 2 (måttlig risk) enligt standard IEC 62471.
- Titta inte rakt in i lampan när den är tänd.
- Den optiska strålningen från lampan kan vara farlig. Undvik att rikta ljuskäglan mot en annan persons ögon.
- Risk för skada på näthinnan från strålningen hos det blåa ljuset, särskilt hos barn.

Elektromagnetiskt kompatibilitet

Uppfyller kraven i direktivet 2014/30/EU om elektromagnetiskt kompatibilitet.

Stroboskopeffekt

Varning gällande användning av DUO S nära roterande apparatur.
Det kan förekomma blinkningsrisk inom lampans ljusfrekvens 78-156 Hz.
Om lampans ljusfrekvens är identisk med (eller multipel av) maskinens rotationsfrekvens kan användaren inte se att maskinen roterar.

C. Rengöring, torkning

D. Förvaring, transport

E. Skydda miljön

F. Modifieringar/reparationer

Förbjudet utanför Petzl's lokaler, undantaget reservdelar.

G. Frågor/kontakt

Petzls garanti

Lampan är garanterad 3 år mot material- och tillverkningsdefekter (undantaget det laddningsbara batteriet som är garanterat för 300 laddningscykler eller max ett år). Undantag från garantin är följande: fler än 300 uppladdnings-/urladdningscykler, normalt slitage, oxidering, modifieringar eller ändringar, felaktig förvaring, dåligt underhåll, skador på grund av olyckor, försumlighet eller felaktig användning.

Ansvar

Petzl ansvarar inte för direkt eller indirekt skada, olycksfall, eller någon annan typ av skada som uppstår i samband med användningen av Petzls produkter.

FI

Erittäin voimakas, vedenpitävä ja uudelleen ladattava otsavalaisin, jossa on FACE2FACE- häikäisysuojaominaisuus.

Osaluettelo

(1) Valaisimen runko, (2) Valitsin, (3) Varaustilan ilmaisin, (4) Ladattava akku, (5) Lataustason ilmaisu, (6) Kiinnitysalusta kypärään, (7) Kiinnitysalusta kypärän takaosaan, (8) Pikalaturi, (9) Latauksen merkkivalo.

Valaisimen toiminta

Ennen jokaista käyttökertaa, tarkasta valaisimen kunto.

Kytkeminen päälle ja pois, valitseminen

DUO S -otsavalaisimessa on neljä valaisutilaa:
- tila 1: lähityöskentelyyn, hajavalon käyttöön,
- tila 2: lähivalaisuun, yhdistetyn valokeilan käyttöön,
- tila 3: liikkumiseen, yhdistetyn valokeilan käyttöön,
- tila 4: nopeaan liikkumiseen, yhdistetyn valokeilan käyttöön,
- tila 5: kauas katsomiseen: kohdistetun valokeilan käyttöön

Valaisutila valitaan valitsinta käyttämällä kuvien osoittamalla tavalla.
Valaisin menee aina päälle tilassa 1.

FACE2FACE-toiminto

FACE2FACE-toiminnon ansiosta valaisimien käyttäjät voivat olla kasvotusten ilman että he häikäisevät toisiaan. Kun tämä toiminto aktivoidaan DUO-otsavalaisimissa, se aktivoi myös erityisen sensorin, joka havaitsee toiset 8 metrin sisällä olevat DUO-valaisimet sekä himmentää automaattisesti valaisimen, jos valaisimen käyttäjät joutuvat vastatusten. Valaistus palautuu normaaliksi heti kun toinen valaisin siirtyy pois valaisimen valaisusuunnasta.

Ladattava akku

Ladattava akku DUO S -otsavalaisimille.
Litium-ioni-akku, kapasiteetti: 7,4 V, 3200 mAh, 23,68 Wh.

Lataa akku täyteen ennen ensimmäistä käyttökertaa. Käytä vain Petzlin ladattavaa akkua.

Yleisesti ladattavat litiumioniakut menettävät 10 % kapasiteetistaan joka vuosi. Kun akku on ladattu / päästetty tyhjenemään 500 kertaa, akuissa on vielä jäljellä noin 70 % alkuperäisestä kapasiteetista.

Ladattavan akun vaihtaminen

Käytä vain Petzl ACCU 2 -ladattavaa akkua. Toisen tyyppisen ladattavan akun käyttö voi vahingoittaa valaisintasi. Älä käytä toisenlaista ladattavaa akkua.

Akun lataaminen

Varoitus

Akun saa ladata vain Petzlin pikalaturilla. Tätä 100-240 V-50/60 Hz laturia voidaan käyttää koko maailmassa laturiin soveltuvan adapterin kanssa.

Latausaika

Latausaika on noin 4 tuntia.
Latauksen aikana varaustilan ilmaisin palaa punaisena. Kun akussa on täysi lataus, ilmaisin alkaa palaa vihreänä.
Kun akun lataus tulee täyteen, järjestelmä lopettaa lataamisen itsestään.
Älä jätä ladattavaa akkua laturiin, joka ei ole kiinnitetty virtalähteeseen. Se tyhjentää akun nopeasti.

Lataustason ilmaisin

Tarkista akun lataustaso painamalla Lataustaso-painiketta.
Varoitus: lataustason tarkistus tulee tehdä valaisimen ollessa pois päältä tai irti latausverkkolaitteesta. Kun akku on lähes tyhjä, valaisin siirtyy automaattisesti varavirtatilaan. Valaisin ilmaisee tämän välähtämällä kahdesti, minkä jälkeen valaisimien etuosassa oleva punainen varaustilan ilmaisin syttyy.

Pikalaturin käyttöä koskevat varotoimet

- Lataa tällä laturilla vain ACCU 2kkuja. Muunlaisten akkujen tai paristojen lataaminen voi aiheuttaa loukkaantumisia ja rikkoa sekä akut että laturin.
- Älä käytä jatkojohdon kanssa.
- Älä jätä ladattavaa akkua laturiin, jos akusta erittyy hajua tai lämpöä, jos sen väri tai muoto muuttuu, jos siitä valuu akkunestettä tai jos havaitset siinä jotakin muuta tavallisesta poikkeavaa.
- Älä altista laturia sateelle tai lumelle; hengenvaarallisen sähköiskun vaara.
- Älä käytä laturia, jos se on saanut kovan kolhun tai pudonnut.
- Jos laturi on vioittunut (esim. virtajohto), älä pura sitä. Se pitää ehdottomasti korjauttaa Petzlin korjaamolla, sillä korjaamiseen tarvitaan erikoistyökaluja.
- Välttääkseesi pistokkeen vaurioitumisen irrota laturi pistorasiasta pistokkeesta (ei johdosta) vetämällä.
- Sähköiskun välttämiseksi irrota laturit aina pistorasiasta ennen huoltoa tai puhdistusta.

Lisätietoa

A. Ladattavan akun varotoimet

VAROITUS - VAARA: räjähdysvaara ja palovammariski.
Varoitus: Virheellinen käyttö voi vaurioittaa ladattavaa akkua.
- Älä upota ladattavaa akkua veteen.
- Älä laita ladattavaa akkua tuleen.
- Älä tuhoa ladattavaa akkua; se voi räjähtää tai siitä voi päästä ympäristöön myrkyllisiä aineita.
- Jos ladattava akku vaurioituu, älä pura sitä tai muuta sen rakennetta.
- Jos ladattava akku murtuu tai muuttaa muotoaan, poista se käytöstä ja toimita kierrätykseen.

B. Valaisimen turvatoimet

Varoitus: otsapanta voi aiheuttaa kuristumisvaaran.

Silmien turvallisuus

Valaisin kuuluu riskiryhmään 2 (kohtuullinen riski) IEC 62471 -standardin mukaan.
- Älä katso suoraan valaisimeen, kun se on päällä.
- Valaisimesta lähtevä optinen säteily voi olla vaarallista. Älä suuntaa valaisimen valokeilaa toisen ihmisen silmiin.
- Sininen valo voi vahingoittaa verkkokalvoja, erityisesti lapsilla.

Sähkömagneettinen yhteensopivuus

Täyttää sähkömagneettista yhteensopivuutta koskevan 2014/30/EU-direktiivin vaatimukset.

Stroboskooppinen vaikutus

Varoitus, joka koskee DUO S-valaisimen käyttämistä pyörivien koneistojen lähistöllä.
Valaisimen valaisutaajuuksilla 78-156 Hz on stroboskooppisesta vaikutuksesta johtuva vaara.
Mikäli valaisimen välkketaajuus on sama kuin koneen pyörimisnopeus (tai pyörimisnopeuden monikerta), valaisimen käyttäjä ei näe, että laite pyörii.

C. Puhdistaminen, kuivaaminen

D. Säilytys, kuljetus

E. Ympäristönsuojelu

F. Muutokset/korjaukset

Kielletty muun kuin Petzlin toimesta, lukuun ottamatta varaosia.

G. Kysymykset/yhteydenotto

Petzl-takuu

Tällä valaisimella on 3 vuoden materiaali- ja valmistusvirhetakuu (paitsi ladattavalla akulla, jolla on yhden vuoden tai 300 lataus/purkukerran takuu). Takuun piiriin eivät kuulu: yli 300 lataus/purkukertaa, normaali kuluminen, hapettuminen, varusteeseen tehdyt muutokset, virheellinen säilytys, huono ylläpito, onnettomuuksien, välinpitämättömyyden tai väärän/virheellisen käytön aiheuttamat vauriot.

Vastuu

Petzl ei ole vastuussa suorista, välillisistä eikä satunnaisista seurauksista tai minkään muun tyyppisistä vahingoista, jotka tapahtuvat sen tuotteiden käytön aikana tai aiheutuvat sen tuotteiden käytöstä.

NO

Svært kraftig, vanntett og oppladbar hodelykt med FACE2FACE antiblende funksjon.

Liste over deler

(1) Lampehus, (2) Velgerknapp, (3) Indikator for utladet batteri, (4) Oppladbart batteri, (5) Energiindikator, (6) Monteringsbrakett foran på hjelmen, (7) Monteringsbrakett bak på hjelmen, (8) Hurtiglader, (9) Ladeindikator.

Slik fungerer lykten

Kontroller tilstanden til lykten hver gang du skal bruke den.

Slik slår du lykten på og av

Hodelykten DUO S har fem forskjellige lysmoduser:
- modus 1: nærfelt, bred lyskjegle,
- modus 2: nærfelt, blanding av nær- og fjernlys,
- modus 3: bevegelse, blanding av nær- og fjernlys,
- modus 4: rask bevegelse, blanding av nær- og fjernlys,
- modus 5: fjernlys, fokusert lyskjegle.

Bruk velgerknappen som vist på tegningene for å velge mellom de ulike modusene.
Lykten slår seg alltid på i modus 1.

FACE2FACE funksjon

Funksjonen FACE2FACE gjør at brukeren kan være svært nær en annen person uten at vedkommende blir blendet. DUO hodelyktene har en sensor som aktiveres når den oppdager en annen DUO hodelykt på 8 meters avstand, og belysningen dempes automatisk når de to lyktene nærmer seg hverandre. Belysningen går så tilbake til sin tidligere styrke når den andre lykten ikke lenger er i sikteslinjen.

Oppladbart batteri

Oppladbart batteri for DUO S lykter.
Li-ion-batterikapasitet: 7,4 V, 3200 mAh, 23,68 Wh.

Batteriet bør fullades før første gangs bruk. Bruk kun oppladbare batterier fra Petzl.

Kapasiteten på oppladbare li-ion-batterier reduseres med 10 % per år. Etter 500 ladesykluser har disse batteriene fortsatt 70 % av sin opprinnelige kapasitet.

Slik bytter du det oppladbare batteriet

Bruk kun oppladbare batterier av typen Petzl ACCU 2. Bruk av andre typer oppladbare batterier kan ødelegge lykten. Ikke bruk andre typer oppladbare batterier.

Slik lader du opp batteriet

Advarsel

Batteriet må kun lades med Petzl hurtiglader. Denne laderen på 100-240 V-50/60 Hz kan brukes i hele verden med korrekt adapter.

Oppladningstid

Oppladningstiden er omtrent 4 timer.
Under lading vil indikatoren lyse jevnt rødt, og når batteriet er fulladet lyser den jevnt grønt.
Når batteriet er fulladet vil det selvregulerende systemet stoppe ladningen.
Ikke la det oppladbare batteriet stå i en lader som ikke er koblet til en strømkilde. Dette vil føre til at batteriet raskt lades ut.

Batteriindikator

Kontroller batterinivået ved å trykke på Energy Gauge-knappen.
Advarsel: Kontroll av batterinivået må gjøres når lykten er slått av og ikke står i laderen. Når batteriet er nesten utladet vil det automatisk gå over til reservemodus. Dette indikeres ved to blink etterfulgt av at den røde indikatoren for utladning slår seg på foran på lykten.

Forhåndsregler for bruk av hurtigladeren

- Lad kun ACCU 2-batteriet med denne laderen. Bruk av andre typer batterier kan føre til personskade og kan skade både batteri og lader.
- Ikke bruk skjøteledning.
- Ikke la det oppladbare batteriet stå i laderen dersom det gir fra seg lukt eller varme, det endrer farge eller form, det lekker elektrolyt eller viser andre tegn til at det ikke fungerer som det skal.
- Laderen må ikke utsettes for regn eller snø på grunn av fare for elektrisk støt.
- Laderen må ikke brukes dersom den har vært utsatt for støt eller fall fra store høyder.
- Dersom laderen eller strømforsyningskabelen er skadet, må du ikke ta den fra hverandre. Den skal kun repareres på Petzls verksteder fordi det er nødvendig å bruke spesialverktøy.
- Ikke trekk i ledningen når du skal koble fra laderen, dette kan ødelegge stopseler.
- Ta alltid ut stopseler til laderen ved vedlikehold og rengjøring for å unngå fare for elektrisk støt.

Tilleggsinformasjon

A. Forholdsregler for bruk av det oppladbare batteriet

ADVARSEL - FARE: Risiko for eksplosjon og brann.
Advarsel: Feilaktig bruk kan skade batteriet.
- Batteriet skal ikke dyppes eller legges i vann.
- Batteriet skal ikke brennes.
- Batteriet skal ikke ødelegges da dette kan føre til eksplosjoner eller at batteriet avgir giftige stoffer.
- Dersom batteriet er ødelagt, skal du ikke demontere det eller endre det på noen måte.
- Dersom batteriet er deformert eller sprukket, skal du kaste det i avfall for resirkulering.

B. Forholdsregler for bruk av lykten

Advarsel: Et hodebånd kan medføre kvelningsfare.

Øyesikkerhet

Lykten er klassifisert i risikogruppe 2 (moderat risiko) i henhold til kravene i IEC-62471.
- Ikke se direkte inn i lykten når den er tent.
- Den optiske strålingen fra lykten kan være farlig. Unngå å rette lykten mot øynene til andre personer.
- Det blå lyset fra lykten kan skade netthinnen, spesielt hos barn.

Elektromagnetisk kompatibilitet

Batteriet tilfredsstiller kravene i det europeiske direktivet 2014/30/EU (direktiv for elektromagnetisk kompatibilitet).

Stroboskopisk effekt

Advarsel for bruk av DUO S hodelykt nær elektromaskiner.
Det kan fare for stroboskopi i lyktens lysfrekvens i området 78 til 156 Hz.
Dersom lyktens lysfrekvens er lik eller det dobbelte av maskinens rotasjonsfrekvens, kan ikke brukeren se at maskinen roterer.

C. Rengjøring og tørking

D. Oppbevaring, transport

E. Vern om miljøet

F. Modifisering og reparasjoner

Modifiseringer og reparasjoner som ikke er godkjent av Petzl er forbudt. Unntaket er bytting av deler.

G. Spørsmål/kontakt oss

Petzl-garanti

Denne hodelykten har 3 års garanti mot alle materielle feil og fabrikasjonsfeil, med unntak av det oppladbare batteriet, som har 1 års garanti eller garanti for 300 ladesykluser. Følgende dekkes ikke av garantien: Mer enn 300 oppladningssykluser, normal slitasje, oksidering, endringer eller modifikasjoner, feil lagring, dårlig vedlikehold, skader som følge av ulykker, eller annen bruk enn det produktet er beregnet for.

Ansvar

Petzl er ikke ansvarlig for direkte, indirekte eller tilfeldige konsekvenser eller andre typer skader som følge av bruk av produktene.

CZ

Ultra výkonná, vodotěsná, dobíjecí čelová svítilna s funkcí FACE2FACE.

Popis částí

(1) Tělo svítilny, (2) Přepínací knoflík, (3) Indikátor vybití, (4) Akumulátor, (5) Kontrolka energie, (6) Přední adaptér na přilbu, (7) Zadní adaptér na přilbu, (8) Rychlonabíječka, (9) Indikátor nabíjení.

Obsluha svítilny

Před každým použitím zkontrolujte stav svítilny.

Zapnutí a vypnutí, volba intenzity svícení

Svítilna DUO S je vybavena pěti intenzitami svícení:
- stupeň 1: blízko, široký kužel,
- stupeň 2: blízké okolí, kombinovaný kužel,
- stupeň 3: pohyb, kombinovaný kužel,
- stupeň 4: rychlý pohyb, kombinovaný kužel,
- stupeň 5: daleký dosvit, úzký zaostřený kužel.

Pro volbu režimu svícení použijte přepínací knoflík dle zobrazení na nákresech.
Svítilna se vždy rozsvítí v 1. stupni.

Funkce FACE2FACE

Funkce FACE2FACE umožňuje uživatelům stát proti sobě aniž by se vzájemně oslepovali. Svítilny DUO jsou opatřeny senzorem, který rozpozná další svítilny DUO v okruhu 8 metrů a automaticky ztlumí intenzitu světla, pokud se k sobě uživatelé přiblíží tváří v tvář. Svítilna se vrátí do původní intenzity svícení když se další svítilna vzdálí z dosahu senzoru.

Dobíjecí akumulátor

Akumulátor pro svítilny DUO S.
Kapacita Lithium-Ionového akumulátoru: 7,4 V, 3200 mAh, 23,68 Wh.

Před prvním použitím ho kompletně nabijte. Používejte pouze akumulátory Petzl.

Všeobecně Li-Ionové akumulátory ztrácejí 10% kapacity každý rok. Po 500 nabití/vybití mají stále 70% původní kapacity.

Výměna akumulátoru

Používejte pouze akumulátory Petzl ACCU 2. Použití jiného typu akumulátoru může svítilnu poškodit. Nepoužívejte jiný dobíjecí akumulátor.

Dobíjení akumulátoru

Upozornění

Akumulátor smí být nabíjen pouze rychlonabíječkou Petzl. Tuto nabíječku pro síť s napětím 100-240 V-50/60 Hz lze s odpovídajícím adaptérem používat na celém světě.

Doba nabíjení

Doba nabíjení je kolem 4 hodin.
Během dobíjení svítí indikátor nabíjení červeně, při úplném dobití se přepne na zelené světlo.
Jakmile je plně nabitý, dojde automaticky k ukončení nabíjení.
Nenechávejte akumulátor v nabíječce, není-li zapojena do sítě.
Akumulátor se v takovém případě velmi rychle vybije.

Indikátor stavu akumulátoru

Stav nabití akumulátoru ověříte stisknutím tlačítka Energy Gauge.
Upozornění: zjišťování stavu akumulátoru se musí provádět pouze u vypnuté, nebo z nabíječky odpojené svítilny. Při téměř úplném vybití akumulátoru se svítilna automaticky přepne do nouzového režimu.
Tento stav oznámí dvojím zablikáním a rozsvícením červené kontrolky vybití na přední straně svítilny.

Bezpečnostní opatření pro rychlonabíječku

- Tuto nabíječku používejte pouze pro nabíjení akumulátorů ACCU 2. Ostatní typy mohou prasknout a způsobit zranění. Může dojít k poškození akumulátoru i nabíječky.
- Nabíječku nepoužívejte s prodlužovací šňůrou.
- Pokud akumulátor při nabíjení vydává zápach, mění se jeho barva nebo tvar, vytéká z něj elektrolyt, případně pokud se projevují jakékoliv jiné známky závady, ihned ho odpojte od nabíječky.
- Nabíječku nevystavujte sněhu nebo dešti, hrozí nebezpečí smrti elektrickým proudem.
- Pokud nabíječka utrpěla silný náraz nebo spadla z výšky, nepoužívejte ji.
- Je-li nabíječka poškozená (např. přívodní kabel), nerozebírejte ji. Nabíječky mohou být opravovány pouze v opravnách firmy Petzl, k opravám je nutné speciální nářadí.
- Abyste snížili riziko poškození koncovky kabelu, vytahujte přívodní kabel z baterie za koncovku, ne za kabel.
- Abyste se vyhnuli riziku úrazu elektrickým proudem, nabíječku vytáhněte před čištěním nebo údržbou ze zásuvky.

Doplňkové informace

A. Bezpečnostní opatření pro akumulátory

POZOR: NEBEZPEČÍ, riziko výbuchu a popálení.
Pozor: nesprávné použití může způsobit poškození akumulátoru.
- Akumulátor neponořujte do vody.
- Použitý akumulátor nevhazujte do ohně.
- Akumulátor se nepokoušejte rozbít, může explodovat, nebo vyloučit toxické látky.
- Pokud je akumulátor poškozen, nesnažte se ho rozebrat, či upravit.
- Pokud je akumulátor zdeformovaný či prasklý, vyhoďte ho do tříděného odpadu.

B. Bezpečnostní opatření pro svítilny

Upozornění: hlavový pásek může představovat nebezpečí škrcení.

Ochrana očí

Svítilna se řadí do rizikové skupiny 2 (střední nebezpečí) dle normy IEC 62471.
- Nedívejte se přímo do svítilny, pokud je rozsvícená.
- Světelné záření vyzařované svítilnou může být nebezpečné. Světelný kužel nesměrujte do očí ostatních osob.
- Nebezpečí poškození sítnice vyzařovaným modrým světlem, zejména u dětí.

Elektromagnetická kompatibilita

Řídí se požadavky normy 2014/30/EU o elektromagnetické kompatibilitě.

Režim blikání

Upozornění týkající se použití svítilny DUO S blízko rotujících strojů.
Nebezpečí stroboskopického efektu vzhledem k světelné frekvenci svítilny 78 až 156 Hz.
Pokud je frekvence blikání svítilny shodná (nebo násobek) frekvence otáček stroje, nemůže uživatel vidět, že je stroj v pohybu.

C. Čištění, sušení

D. Skladování, přeprava

E. Ochrana životního prostředí

F. Úpravy/opravy

Jsou zakázány mimo provozovny značky Petzl, kromě výměny náhradních dílů.

G. Dotazy/kontakt

Záruka Petzl

Na tuto svítilnu se vztahuje 3 letá záruka na vady materiálu nebo vady vzniklé ve výrobě (kromě akumulátoru, u kterého je záruka jeden rok nebo 300 cyklů). Záruka se nevztahuje na: používání po více než 300 nabíjecích cyklech, oxidaci, vady vzniklé běžným opotřebením a roztržením, změnou a úpravou výrobku, nesprávnou údržbou a skladováním, poškozením při nehodě či z nedbalosti a nevhodným anebo nesprávným použitím.

Zodpovědnost

Petzl není odpovědný za následky přímé, nepřímé nebo náhodné ani za škody vzniklé v průběhu používání tohoto výrobku.

PL

Ultramocna, wodoszczelna latarka czołowa z akumulatorem. Wyposażona w funkcję chroniącą przed oślepianiem FACE2FACE.

Oznaczenia części

(1) Obudowa latarki, (2) Pokrętło wyboru, (3) Wskaźnik rozładowania, (4) Akumulator, (5) Wskaźnik naładowania akumulatora, (6) Przednia płytka mocująca do kasku, (7) Tylna płytka mocująca do kasku, (8) Szybka ładowarka, (9) Wskaźnik ładowania.

Działanie latarki

Przed każdym użyciem należy sprawdzić stan waszej latarki.

Włączanie, wyłączanie, wybór

Latarka czołowa DUO S ma pięć trybów oświetlenia:
- tryb 1: praca w zasięgu rąk: szeroka wiązka,
- tryb 2: bliski zasięg: wiązka mieszana,
- tryb 3: przemieszczanie się: wiązka mieszana,
- tryb 4: szybkie przemieszczanie się: wiązka mieszana,
- tryb 5: daleki zasięg: wiązka skupiona.

Do zmian rodzajów oświetlenia należy używać pokrętła wyboru zgodnie z rysunkami.
Latarka uruchamia się w trybie 1.

Funkcja FACE2FACE

Funkcja FACE2FACE umożliwia zwrócenie się twarzą w twarz bez oślepienia drugiej osoby. Będąca na wyposażeniu latarek czołowych z serii DUO, aktywuje czujnik wykrywający inne latarki czołowe DUO w promieniu 8 metrów, automatycznie zmniejszając jasność, jeżeli latarki są skierowane ku sobie. Oświetlenie wraca do poprzedniego poziomu, gdy inna latarka przestaje być w jej zasięgu.

Akumulator

Akumulator do latarek czołowych DUO S.
Akumulator litowo-jonowy, pojemność: 7,4 V, 3200 mAh, 23,68 Wh.

Przed pierwszym użyciem naładować całkowicie akumulator. Używać wyłącznie akumulatora Petzl.

Generalnie akumulatory Li-Ion tracą 10 % pojemności rocznie. Po 500 cyklach ładowanie/rozładowanie mają około 70 % swojej pojemności początkowej.

Wymiana akumulatora

Używać wyłącznie akumulatora ACCU 2 Petzl. Użycie innego typu akumulatora może uszkodzić waszą latarkę. Nie używać innych akumulatorów.

Ładowanie akumulatora

Uwaga

Akumulator ładować wyłącznie szybką ładowarką Petzl. Ładowarka 100-240 V-50/60 Hz może być stosowana na całym świecie wraz z dołączonym adapterem.

Czas ładowania

Czas ładowania wynosi około 4 godzin.
Podczas ładowania wskaźnik ładowania ma kolor czerwony, a po zakończeniu ładowania zmienia kolor na zielony.
Gdy akumulator jest naładowany, system automatycznie zaprzestaje ładowania.
Nie zostawiać akumulatora w ładowarce nieodłączonej do prądu (następuje szybkie rozładowanie akumulatora).

Wskaźnik energii

Sprawdzić poziom rozładowania akumulatora naciskając przycisk Energy Gauge.
Uwaga: sprawdzanie poziomu naładowania należy przeprowadzać gdy latarka jest wyłączona lub odpięta od ładowarki. Gdy akumulator jest prawie rozładowany, przejście na tryb rezerwowy następuje automatycznie. Jest to sygnalizowane dwoma błyśnięciami światła, a następnie wskaźnik rozładowania znajdujący się z przodu latarki zaświeca się na czerwono.

Środki ostrożności dla szybkiej ładowarki

- Ta ładowarka przeznaczona jest wyłącznie do akumulatorów ACCU 2. Ładowanie akumulatorów innego typu może doprowadzić do obrażeń oraz do zniszczenia akumulatorka i ładowarki.
- Nie stosować przedłużaczy.
- Nie ładować akumulatora jeśli wydziela zapach, ciepło, zmienia kolor, kształt, wycieka z niego elektrolit lub powstała jakakolwiek anomalia.
- Nie wystawiać na działanie wody lub śniegu: niebezpieczeństwo (śmiertelnego) porażenia prądem elektrycznym.
- Nie używać ładowarki jeżeli spadła z dużej wysokości lub została mocno uderzona.
- W przypadku uszkodzenia ładowarki (np. przewodu) – nie naprawiać we własnym zakresie. Naprawa może się odbywać wyłącznie w fabryce Petzl – przy użyciu specjalistycznych narzędzi.
- Wyciągając z gniazdka nie ciągnąć za przewód aby nie uszkodzić wtyczki.
- Aby uniknąć ryzyka porażenia prądem, przed czyszczeniem lub myciem należy bezwzględnie wyłączyć ładowarkę z sieci.

Dodatkowe informacje

A. Akumulator - środki ostrożności

UWAGA - NIEBEZPIECZEŃSTWO: ryzyko eksplozji i poparzeń.
Uwaga: niewłaściwe użycie może spowodować uszkodzenia akumulatora.
- Nie zanurzać akumulatora w wodzie.
- Nie wrzucać akumulatora do ognia.
- Nie niszczyć akumulatora – może eksplodować lub wydzielać substancje toksyczne.

Jeżeli akumulator jest uszkodzony, nie demontować go ani nie modyfikować jego struktury.
Jeżeli akumulator jest uszkodzony lub stopiony należy zaprzestać jego użytkowania i poddać recyklingowi.

B. Ostrzeżenia

Uwaga: opaska elastyczna może stwarzać ryzyko uduszenia.

Bezpieczeństwo fotobiologiczne oka

Według normy EC 62471 latarka jest zakwalifikowana do 2 grupy zagrożenia (umiarkowane zagrożenie).
- Nie patrzeć się bezpośrednio w światło włączonej latarki.
- Promieniowanie optyczne emitowane przez latarkę może być niebezpieczne. Nie kierować wiązki światła w oczy innej osoby.
- Ryzyko uszkodzenia siatkówki oka związane z emisją niebieskiego światła (szczególnie dotyczy dzieci).

Kompatybilność elektromagnetyczna

Zgodna z wymaganiami Dyrektywy 2014/30/UE dotyczącej kompatybilności elektromagnetycznej.

Efekt stroboskopowy

Uwaga na użycie latarki DUO S w pobliżu obracających się urządzeń. Istnieje ryzyko wystąpienia efektu stroboskopowego w zakresie częstotliwości między 78 a 156 Hz.
Jeżeli częstotliwość oświetlenia latarki jest identyczna (lub jest wielokrotnością) częstotliwości obrotu urządzenia, użytkownik może nie dostrzec obrotu urządzenia.

C. Czyszczenie, suszenie

D. Przechowywanie, transport

E. Ochrona środowiska

F. Modyfikacje/naprawy

Modyfikacje lub naprawy, wykonywane poza fabrykami Petzl, są zabronione. Nie dotyczy to części zamiennych.

G. Pytania/kontakt

Gwarancja Petzl

Latarka czołowa posiada 3 - letnią gwarancję (z wyjątkiem akumulatora, który ma gwarancję jeden rok lub 300 cykli ładowania) dotyczącą wszelkich wad materiałowych i produkcyjnych. Gwarancji nie podlega produkt: akumulator naładowany więcej niż 300 razy, noszący ślady normalnego zużycia, zardzewiały przerabiany i modyfikowany, nieprawidłowo przechowywany, uszkodzony w wyniku wypadków, zaniedbań i zastosowań niezgodnych z przeznaczeniem.

Odpowiedzialność

Petzl nie ponosi odpowiedzialności za wszelkie konsekwencje, bezpośrednie czy pośrednie oraz jakiekolwiek szkody, zaistniałe w związku z użytkowaniem jego produktów.

SI

Ultra močna, vodotesna čelna svetilka za večkratno polnjenje s FACE2FACE funkcijo proti zaslepitvi.

Poimenovanje delov

(1) ohišje svetilke, (2) gumb za izbiro, (3) indikator izpraznjenosti, (4) baterija za večkratno polnjenje, (5) merilnik energije, (6) nosilec za pritrditev na sprednji del čelade, (7) nosilec za pritrditev na zadnji del čelade, (8) hitri polnilec, (9) indikator polnjenja

Delovanje svetilke

Pred vsako uporabo preverite stanje svetilke.

Prižiganje & ugašanje, izbiranje

Pri DUO S čelni svetilki lahko izbirate med petimi načini svetilnosti:
- način 1: kratka razdalja, širok snop;
- način 2: bližina, mešani svetlobni snop;
- način 3: gibanje, mešani svetlobni snop;
- način 4: hitro gibanje, mešani svetlobni snop;
- način 5: dolga razdalja, usmerjen snop.

Za izbiro različnih načinov osvetlitve uporabite gumb za izbiro kot je prikazano na slikah.
Svetilka se vedno prižge v načinu 1.

FACE2FACE funkcija

FACE2FACE funkcija omogoča uporabnikom, da se gledajo iz oči v oči brez, da bi zaslepili drug drugega. Posebej na DUO čelnih svetilkah se sproži senzor, ki zazna druge DUO čelne svetilke v radiju 8 metrov in samodejno zatemni osvetlitev, če si pridejo uporabniki iz oči v oči. Svetloba se povrne na prvotno intenzivnosti ko druga svetilka ni več v njenem vidnem polju.

Baterija za večkratno polnjenje

Baterija za večkratno polnjenje za DUO S čelne svetilke.
Li-ionska baterija, kapaciteta: 7,4 V, 3200 mAh, 23,68 Wh.

Pred prvo uporabo jo v celoti napolnite. Uporabljajte samo Petzl baterijo za večkratno polnjenje.

Na splošno izgubijo Li-Ion baterije za večkratno uporabo 10 % svoje kapacitete na leto. Po 500 ciklih polnjenja/praznjenja ima še vedno približno 70 % svoje prvotne kapacitete.

Zamenjava baterije za večkratno polnjenje

Uporabljajte samo Petzl ACCU 2 baterijo za večkratno polnjenje. Drug tip baterije za večkratno polnjenje lahko poškoduje vašo svetilko. Ne uporabljajte drugih vrst baterij za večkratno polnjenje.

Polnjenje baterije

Opozorilo

Baterijo lahko polnite samo s Petzl hitrim polnilcem. Polnilec je predviden za omrežja z 100-240 V-50/60 Hz in ga s primernimi adapterji lahko uporabljate po vsem svetu.

Čas polnjenja

Čas polnjenja je približno 4 ur.
Ko polnite, indikator polnjenja sveti neprekinjeno rdeče, neprekinjeno zeleno pa, ko je polnjenje zaključeno.
Ko je baterija popolnoma polna, sistem za samodejno upravljanje ustavi polnjenje.
Baterije za večkratno polnjenje ne pustite v izključenem polnilcu. V tem primeru se bo baterija hitro izpraznila.

Merilnik energije

Nivo napolnjenosti baterije preverite s pritiskom na gumb za merjenje energije.
Opozorilo: pri preverjanju nivoja napolnjenosti mora biti svetilka ugasnjena ali izključena iz polnilca. Ko je baterija skoraj prazna, svetilka samodejno preklopi na rezervno stopnjo. To pokaže tako, da dvakrat utripne, nato pa se na sprednji strani svetilke prižge rdeč indikator izpraznjenosti.

Varnostna opozorila za hitri polnilec

- S tem polnilcem polnite samo ACCU 2 baterije. Polnjenje drugih tipov baterij vam lahko povzroči poškodbe in okvari baterijo in polnilec.
- Ne uporabljajte podaljševalnega kabla.
- Baterije ne pustite v polnilcu, če oddaja kakršen koli vonj ali toploto, spreminja barvo ali obliko, spušča elektrolit ali kaže kakršno koli nepravilnost.
- Polnilca ne izpostavljajte dežju ali snegu, ker lahko pride do udara električnega toka.
- Ne uporabljajte polnilca, če je utrpel močnejši udarec ali padec.
- Če je polnilec poškodovan (npr. žica za napajanje), ga ne razstavljajte. Za popravila je potrebno posebno orodje, zato jih je potrebno opraviti v Petzlovi delavnici.
- Ko izklapljate polnilec, potegnite vtič in ne žice, da se izognete poškodbam vtiča.
- Pred vzdrževanjem ali čiščenjem prekinite napajanje z električno energijo, da se izognete udaru električnega toka.

Dodatne informacije

A. Varnostna opozorila za baterijo za večkratno uporabo

POZOR - NEVARNO: nevarnost eksplozije in opeklin.
Opozorilo: z neustrezno uporabo lahko baterijo za večkratno uporabo poškodujete.
- Baterije za večkratno uporabo ne potapljajte v vodo.
- Baterije za večkratno uporabo ne odvržite v ogenj.
- Baterije za večkratno uporabo ne uničite, ker lahko eksplodira ali spusti strupene snovi.
- Če je vaša baterija za večkratno uporabo poškodovana, je ne razstavljajte ali predelujte.
- Če je vaša baterija za večkratno uporabo deformirana ali počena, jo odvrzite v koš za recikliranje baterij.

B. Varnostni ukrepi za svetilko

Opozorilo: naglavni trak lahko predstavlja tveganje za zadušitev.

Varovanje oči

Svetilka se uvršča v rizično skupino 2 (zmerno tveganje) v skladu z IEC 62471 standardom.
- Ne glejte direktno v svetilko, ko je ta prižgana.
- Optično sevanje, ki ga oddaja svetilka, je lahko nevarno. Izogibajte se usmerjanju snopa svetilke v oči druge osebe.
- Nevarnost poškodbe mrežnice zaradi emisij modre svetlobe, še posebej pri otrocih.

Elektromagnetna združljivost

Ustreza zahtevam direktive 2014/30/EU o elektromagnetni združljivosti.

Stroboskopski učinek

Opozorilo glede uporabe svetilke DUO S v bližini vrtečih se strojev. Lahko pride do stroboskopske nevarnosti pri svetlobni frekvenci med 78 in 156 Hz.
Če je svetlobna frekvenca svetilke enaka (ali mnogokratnik) frekvenci vrtenja stroja, uporabnik ne more videti, da se stroj vrti.

C. Čiščenje, sušenje

D. Shranjevanje, transport

E. Varstvo okolja

F. Priredbe/popravila

Izven Petzlovih delavnic so prepovedana. Izjema so rezervni deli.

G. Vprašanja/kontakt

Garancija Petzl

Svetilka ima 3-letno garancijo za vse napake v materialu in izdelavi (z izjemo baterije za večkratno uporabo, ki ima 1-letno garancijo ali 300 ciklov). Omejitve garancije: več kot 300 ciklov polnjenja/praznjenja, normalna obraba in izraba, oksidacija, predelave in priredbe, neprimerno skladiščenje ter slabo vzdrževanje, poškodbe nastale pri nesrečah, nepazljivostih ali pri uporabi, za katero izdelek ni namenjen oz. ni primeren.

Odgovornost

Petzl ne odgovarja za neposredne, posredne ali naključne posledice ali kakršno koli drugo škodo, ki bi nastala z uporabo tega izdelka.

HU

Rendkívül nagy teljesítményű, vízhatlan, tölthető fejlámpa az elvakítást megakadályozó FACE2FACE funkcióval.

Részek megnevezése

(1) Lámpatest, (2) Bekapcsoló és szabályozógomb, (3) Lemerülést jelző LED, (4) Tölthető akkumulátor, (5) Feltöltöttségjelző, (6) Rögzítőlap sisakhoz, (7) Rögzítőlap sisak hátuljára, (8) Gyorstöltő, (9) Töltést jelző LED.

A lámpa működése

Minden használat előtt ellenőrizze a lámpa állapotát.

Ki- és bekapcsolás, fényerőszabályozás

A DUO S fejlámpa négyféle üzemmódban működtethető:
- 1. üzemmód: karnyújtásnyi világítótávolság, széles csóva,
- 2. üzemmód: közeli környezet megvilágítása, vegyes csóva,
- 3. üzemmód: közlekedésre alkalmas fényerő, vegyes csóva,
- 4. üzemmód: gyors közlekedésre alkalmas fényerő, vegyes csóva,
- 5. üzemmód távoli pontok megvilágítására: fókuszált fénycsóva.

A különböző világítási módok eléréséhez működtesse a szabályozógombot az ábrákon látható módon.
A lámpa automatikusan az 1. üzemmódban kapcsolódik be.

FACE2FACE funkció

A FACE2FACE funkciónak köszönhetően a felhasználók szembefordulva nem vakítják el egymást. A DUO lámpák ezen funkciójának aktiválásával működésbe lép a 8 m távolságon belül lévő más DUO lámpákat érzékelő szenzor, és automatikusan lecsökkenti a fényerőt, ha a lámpák szembefordulnak egymással. Ha a másik lámpa eltűnik a látótérből, a lámpa visszaáll az eredeti fényerőre.

Tölthető akkumulátor

Tölthető akkumulátor DUO S fejlámpához.
Litiumionos akkumulátor, kapacitás: 7,4 V, 3200 mAh, 23,68 Wh.

Első használat előtt töltse fel teljesen. A lámpához kizárólag Petzl tölthető akkumulátor használható.

Általánosságban a litiumionos akkumulátor évi 10 %-ot veszít kapacitásából. A 500 töltési ciklus végén az akkumulátorok még az eredeti kapacitásuk mintegy 70 %-ával rendelkeznek.

A tölthető akkumulátor cseréje

A lámpához kizárólag ACCU 2 Petzl akkumulátor használható. Más típusú akkumulátor használata károsíthatja a lámpát. Ne használjon más tölthető akkumulátort.

Az akkumulátor töltése

Figyelem

Az akkumulátort kizárólag Petzl gyorstöltővel töltse. Ez a töltő a mellékelt adapter dugasszal az egész világon használható (100-240 V-50/60 Hz).

Töltési idő

A töltési idő kb. 4 óra.
A töltés alatt a töltést jelző LED folyamatos piros, a töltés befejeztével pedig folyamatos zöld fénnyel világít.
Ha az akkumulátor feltöltődött, az önszabályozó rendszer leállítja a töltést.
Ne hagyja az akkumulátort feszültség nélküli töltőn (ellenkező esetben az hamar lemerül).

Feltöltöttségjelző

Az Energy Gauge gomb megnyomásával ellenőrizheti az akkumulátor feltöltöttségét.
Figyelem: az akkumulátor feltöltöttségének ellenőrzését kikapcsolt lámpával vagy leválasztott akkumulátorral szabad elvégezni. Az akkumulátorok lemerülésének közeledésével a lámpa automatikusan takarék üzemmódra vált. Ezt a lámpa két felvillanással jelzi, valamint a lámpa elején található lemerülést jelző LED pirosan kezd világítani.

A gyorstöltő használatával kapcsolatos óvintézkedések

- Ezzel a töltővel kizárólag ACCU 2 tölthető akkumulátort szabad tölteni. Más típusú akkumulátorok töltése balesetveszélyes lehet és mind az akkumulátor, mind a töltő meghibásodásához vezethet.
- Ne használja hosszabbítóval.
- Ne töltse tovább az akkumulátort, ha ha az valamilyen szagot bocsát ki vagy elkezd melegedni, megváltozik a színe, formája, elektrolit folyadék lép ki belőle, vagy bármilyen más eltérést tapasztal.
- Esőben vagy havazás közben használni tilos (áramütés veszélye).
- Ne használja többé a töltőt, ha az magasból leesett vagy nagy ütés érte.
- Meghibásodás (pl. érintkezési hiba) esetén soha ne szerelje szét a töltőt. A javítás kizárólag szakszervizben, speciális szerszámokkal történhet.
- A dugasz védelme érdekében ne a kábelnél fogva húzza ki azt az aljzatból.
- Az áramütés megelőzése érdekében minden tisztítás vagy karbantartás előtt húzza ki a töltőt az aljzatból.

Kiegészítő információk

A. Az akkumulátorral kapcsolatos óvintézkedések

VIGYÁZAT, VESZÉLY: tűz- és robbanásveszély.
Figyelem: a helytelen használat az akkumulátor végleges meghibásodását okozhatja.
- Ne merítse az akkumulátort vízbe.
- Ne dobja az akkumulátort a tűzbe.
- Az akkumulátort felnyitni tilos, mert robbanásveszélyes, és belőle mérgező anyagok szabadulhatnak fel.
- Ha az akkumulátor meghibásodott, ne szerelje szét, ne alakítsa át.
- Ha az akkumulátor deformálódott vagy megolvadt, helyezze a megfelelő szelektív hulladéktárolóba.

B. A lámpával kapcsolatos óvintézkedések

Figyelem: a fejpánt fulladásveszélyt jelenthet.

Fotobiológiai biztonság

Az IEC 62471 szabvány szerint 2. veszélykategóriába sorolt lámpa (mérsékelt veszély).
- Ne nézzen bele a bekapcsolt lámpába.
- A lámpa által kibocsátott fénysugárzás káros lehet. Ne irányítsa a fénycsóvát közvetlenül mások szemébe.
- Kék fény kibocsátásával összefüggő retinakárosodás veszélye, különösen gyermekekre nézve.

Elektromágneses összeférhetőség

Elektromágneses összeférhetőség tekintetében megfelel a 2014/30/EU irányelv előírásainak.

Stroboszkóphatás

Vigyázat a DUO S lámpát forgó alkatrészekkel rendelkező gép közelében óvatosan kell használni.
Ha a lámpa fényének frekvenciája 78 és 156 Hz között van, stroboszkóp-hatás léphet fél.
Ha a lámpa fényének frekvenciája azonos (vagy többszöröse) a gép forgó részének frekvenciájával, a felhasználó nem látja, hogy a gép forog.

C. Tisztítás, szárítás

D. Tárolás, szállítás

E. Környezetvédelem

F. Módosítások/javítás

Tilos a terméknek a Petzl szakszervizen kívül elvégzett bármilyen módosítása vagy javítása, kivéve a pótalkatrészek cseréjét.

G. Kérdések/kapcsolat

Petzl garancia

Anyag- és gyártási hibák esetén erre a lámpára a gyártó 3 év garanciát vállal, az akkumulátorra egy év garanciát nyújt. A garancia nem vonatkozik: 300 töltés/lemerülés ciklus utáni használatra, a normál elhasználódásra, oxidációra, a termék módosítására vagy nem szakszervizben történt javítására, a helytelen tárolásra, a helytelen tisztításra, a balesetekből vagy gondatlanságból eredő károkra és a nem rendeltetésszerű használatra.

Felelősség

A Petzl nem vállal felelősséget semmiféle olyan káreseményért, amely a termék használatának közvetlen, közvetett, véletlenszerű vagy egyéb következménye.

RU

Ультрамощный водонепроницаемый перезаряжаемый налобный фонарь с функцией антиослепления FACE2FACE.

Составные части

(1) Корпус фонаря, (2) Поворотный переключатель, (3) Индикатор уровня заряда батарей, (4) Аккумулятор, (5) Разъем для аккумулятора, (6) Передняя пластина для крепления на каску, (7) Задняя пластина для крепления на каску, (8) Быстрое зарядное устройство, (9) Индикатор зарядки батарей.

Принцип работы вашего фонаря

Перед каждым использованием проверяйте состояние вашего фонаря.

Включение, выключение, переключение

У фонаря DUO S есть пять режимов работы:
- режим 1: для работы вблизи: широкий луч,
- режим 2: ближнего света: смешанный луч,
- режим 3: для движения: смешанный луч,
- режим 4: для быстрого движения: смешанный луч,
- режим 5: дальнего света: сфокусированный луч.

Для переключения между режимами используйте поворотный переключатель, как показано на рисунках.
При включении фонарь, как правило, начинает работать в режиме 1.

Функция FACE2FACE

Функция FACE2FACE позволяет осветить человека, не ослепляя его. Фонари гаммы DUO оборудованы этой функцией. Она приводит в действие сенсор, который способен обнаружить другие фонари DUO в радиусе 8 метров и уменьшить мощность освещения, если свет фонарей направлен друг на друга.
Освещение становится прежним, как только другой фонарь перестает попадать в поле зрения.

Аккумулятор

Аккумулятор для налобных фонарей DUO S.
Литий-ионный аккумулятор, емкость: 7,4 В, 3200 мАч, 23,68 Втч.

Перед первым использованием фонаря аккумулятор необходимо полностью зарядить. Используйте только аккумуляторы Petzl.

Как правило, литий-ионные аккумуляторы теряют 10% своей емкости каждый год. После 500 циклов перезарядки аккумуляторы сохраняют все еще около 70% своей изначальной емкости.

Замена аккумулятора

Используйте только аккумуляторы ACCU 2 Petzl. Использование другого типа аккумулятора может повредить ваш фонарь. Не используйте другие аккумуляторы.

Зарядка аккумулятора

Внимание

Заряжайте аккумулятор только с быстрым зарядным устройством Petzl. Эти зарядные устройства 100–240 В, 50/60 Гц могут применяться во всем мире при использовании соответствующего адаптера.

Длительность зарядки

Длительность зарядки составляет около 4 часов.
Во время зарядки индикатор горит красным светом; зарядка завершена, когда индикатор горит зеленым светом постоянно.
Когда аккумулятор полностью заряжен, автоматическая система останавливает процесс зарядки.
Не оставляйте аккумулятор подключенным к зарядному устройству, не включенному в сеть (иначе он быстро разряжается).

Индикатор заряда

Контролируйте уровень заряда аккумулятора, нажимая кнопку Energy Gauge.
Внимание: проверка уровня заряда аккумулятора должна производиться в тот момент, когда фонарь выключен и не подключен к сети. Когда аккумулятор разряжен почти полностью, фонарь автоматически переключается в резервный режим. Предупреждением о переходе фонаря в резервный режим являются две ярких вспышки, затем индикатор заряда батареек на передней стороне фонаря загорается красным светом.

Меры предосторожности при использовании быстрого зарядного устройства

- Это зарядное устройство предназначено только для аккумуляторов ACCU 2. Зарядка других типов аккумуляторов может привести к травмам и/или повреждению аккумулятора и зарядного устройства.
- Не используйте кабели-удлинители.
- Не оставляйте аккумулятор в зарядном устройстве, если чувствуете какой-либо запах или тепло от него, если аккумулятор меняет форму или цвет, если протекает электролит или вы заметили что-либо необычное.
- Не подвергайте его воздействию дождя или снега, это может привести к поражению током.
- Не используйте зарядное устройство, если оно падало или подвергалось сильному удару.
- Если зарядное устройство повреждено (например, его силовой кабель), его не следует разбирать. Устройство может быть отремонтировано только с применением специальных инструментов на предприятиях Petzl.
- Чтобы уменьшить риск повреждения штепсельной вилки, при отключении зарядного устройства не выдергивайте его из розетки за провод.
- Чтобы исключить риск удара током, перед техническим обслуживанием или чисткой отключите зарядное устройство от сети.

Дополнительная информация

A. Аккумулятор. Меры безопасности

ВНИМАНИЕ, ОПАСНОСТЬ: риск взрыва и ожогов.
Внимание: неправильное использование может послужить причиной повреждения аккумулятора.
- Не погружайте аккумулятор в воду.
- Не опускайте аккумулятор в огонь.
- Не разбирайте аккумулятор. Он может взорваться или выделить ядовитые вещества.
- Если аккумулятор поврежден, не разбирайте его и не изменяйте его структуру.
- Если аккумулятор деформировался или треснул, утилизируйте его.

B. Налобный фонарь. Меры безопасности

Внимание: головной ремень может создать угрозу удушения.

Фотобиологическая безопасность для глаз

Фонарь относится к группе риска 2 (умеренный риск) согласно стандарту IEC 62471.
- Не смотрите прямо на линзу включенного фонаря.
- Оптическое излучение фонаря может быть опасно. Не направляйте свет фонаря в глаза другим людям.
- Излучение синего света связано с риском повреждения сетчатки глаза, особенно у детей.

Электромагнитная совместимость

Удовлетворяет требованиям директивы 2014/30/UE по электромагнитной совместимости.

Стробоскопический эффект

Предупреждение, касающееся использования фонаря DUO S вблизи вращающихся механизмов.
Существует риск возникновения стробоскопического эффекта в диапазоне частоты мигания фонаря от 78 до 156 Гц.
Если частота мигания фонаря совпадает (или кратна) с частотой вращения механизма, то пользователь не будет видеть вращения.

C. Очистка, сушка

D. Хранение, транспортировка

E. Защита окружающей среды

F. Модификация/ремонт

Запрещены вне мастерских Petzl, за исключением заменяемых частей.

G. Вопросы/контакты

Гарантия Petzl

Гарантия на 3 года от производственных дефектов и дефектов материала (за исключением аккумулятора, на который распространяется гарантия на один год или 300 циклов перезарядки). Гарантия не распространяется на следующие случаи: более 300 циклов перезарядки, окисление, нормальный износ и старение, изменение конструкции или переделка изделия, неправильное хранение и плохой уход, повреждения, возникшие в результате несчастного случая или по небрежности, а также использование изделия не по назначению.

Ответственность

Petzl не несет ответственности за любые прямые или косвенные последствия использования данного изделия или за любой другой урон, нанесенный в результате его использования.

BG

Изключително мощна челна лампа, водонепропусклива, с акумулаторна батерия и функция против заслепяване FACE2FACE.

Номерация на елементите

(1) Корпус на лампата, (2) Бутон прекъсвач, (3) Индикатор за заряд на батерията, (4) Акумулаторна батерия, (5) Електромер, (6) Пластина за фиксиране към предната част на каска, (7) Пластина за фиксиране отзад върху каска, (8) Бързо зареждащо устройство, (9) Индикатор на зареждането.

Функциониране на челната лампа

Проверявайте челната лампа преди всяко използване.

Включване, изключване, превключване

Челната лампа DUO S предоставя възможност за избор на пет режима светлина:
- режим 1: осветление на разстояние една ръка - широк сноп,
- режим 2: осветление за близко разстояние - комбиниран сноп,
- режим 3: осветление за придвижване - комбиниран сноп,
- режим 4: осветление за бързо движение - комбиниран сноп,
- режим 5: осветление за далечно разстояние - фокусиран сноп.

За превключване от един режим в друг използвайте бутона по начина, посочен на рисунките.
При включване на челната лампа се активира режим 1.

Функция FACE2FACE

Функцията FACE2FACE позволява насочване на светлината към човек отсреща, без да го заслепим. Прилага се при челните лампи от гамата DUO: сензор регистрира светлина от друга лампа DUO, намираща се насреща на разстояние до 8 метра, след което мощността на светлината автоматично пада. Светлината се връща към първоначалната мощност, веднага щом другият челник излезе от обхвата на сензора.

Акумулаторна батерия

Акумулаторна батерия за челни лампи DUO S.
Литиево-йонна батерия, капацитет: 7,4 V, 3200 mAh, 23,68 Wh.

Преди първата употреба трябва да я заредите докрай. Използвайте само акумулаторна батерия Petzl.

По принцип акумулаторните батерии Li-Ion губят годишно 10 % от капацитета си. След 500 цикъла на заряд/разряд те все още съхраняват около 70 % от първоначалния си капацитет.

Смяна на акумулаторната батерия

Използвайте само акумулаторна (зареждаща се) батерия ACCU 2 Petzl. Използването на друг тип зареждащи се батерии може да причини повреда челната лампа. Не използвайте друга зареждаща се батерия.

Зареждане на батерията

Внимание

Зареждайте акумулатора само с бързо зареждащо устройство на Petzl. Това зарядно устройство 100-240 V-50/60 Hz може да се използва в целия свят посредством адаптер.

Време за зареждане

Времето за зареждане е около 4 часа.
По време на зареждане индикаторът свети в червена постоянна светлина, когато зареждането е приключило, свети със зелена светлина.
Когато акумулаторната батерия се зареди, системата за автоматично регулиране прекратява зареждането.
Не оставяйте акумулаторната батерия в зарядно устройство, което не е включено в мрежата (защото бързо се разрежда).

Електромер

Проверявайте степента на изразходване на акумулаторната батерия като натиснете бутона Energy Gauge.
Внимание: проверката на нивото на зареждане на акумулаторната батерия трябва да става при изключена лампа или с изваден от нея кабел. Когато батерията е почти разредена, челната лампа преминава автоматично в режим резерва. Той се сигнализира с две премигвания, след което индикаторът в предната част на челната лампа светва в червено.

Предпазни мерки при използване на бързо зареждащо устройство.

- С това устройство зареждайте само акумулаторна батерия ACCU 2. Опитите за зареждане на други батерии могат да причинят изгаряния и да доведат до повреждане както на батерията, така и на зареждащото устройство.
- Не използвайте удължител.
- Не оставяйте акумулаторна батерия да се зарежда, ако усетите миризма, ако се загрява, ако променя цвета и формата си, ако изпуска електролита течност или забележите каквото и да е аномалия.
- Не излагайте зареждащото устройство на дъжд или сняг, съществува риск от електроиндукция.
- Не употребявайте зарядно устройство, което е претърпяло силен удар или е падало.
- Ако зарядното устройство е повредено, например захранващия кабел, не го демонтирайте. То трябва да бъдат поправено само в сервизите на Petzl, тъй като са необходими специални инструменти.
- При изключване на зареждащото устройство не дърпайте кабела, за да не повредите щепсела.
- За да предотвратите електроиндукция, изключете от мрежата зареждащото у-во преди извършване на каквито и да било манипулации или почистване.

Допълнителна информация

A. Предпазни мерки за акумулаторната батерия

ВНИМАНИЕ - ОПАСНО: риск от експлозия или изгаряне.
Внимание: акумулаторната батерия може да се повреди при неправилно използване.
- Не потапяйте акумулаторната батерия във вода.
- Не горете акумулаторната батерия.
- Не чупете акумулаторната батерия - може да експлодира или да изпусне токсични вещества.
- Ако акумулаторната батерия е повредена, не я разглобявайте и не променяйте конструкцията й.
- Ако акумулаторната батерия е деформирана или смачкана, изхвърлете я в контейнер за рециклиране на батерии.

B. Предпазни мерки за челната лампа

Внимание: в определени ситуации може да възникне риск от задушаване с ластичната лента.

Фотобиологична безопасност за очите

Челната лампа е категоризирана в група с риск 2 (умерен риск) съгласно стандарт IEC 62471.
- Не гледайте директно в челната лампа, когато е включена.
- Лъчите, произвеждани от лампата, може да са опасни. Не насочвайте лъчевия сноп от челната лампа към очите на човек.
- Съществува риск от отпепяне на ретината в резултат от излъчването на синя светлина особено при децата.

Електромагнитна съвместимост

Съответства на изискванията на директива 2014/30/ЕС за електромагнитна съвместимост.

Стробоскопичен ефект

Внимавайте: когато използвате лампата DUO S в близост до ротативни машини.
Възможно е да има риск от стробоскопичен ефект в обхвата на честоти между 78 и 156 Hz.
Ако честотата на осветлението на лампата е идентична (или кратна) на честотата на ротацията на машината, ползвателят може да не вижда ротацията на машината.

C. Почистване, изсушаване

D. Съхранение, транспорт

E. Опазване на околната среда

F. Модификации/ремонти

Забранени са извън сервизите на Petzl с изключение на подмяна на резервни части.

G. Въпроси/контакти

Гаранция Petzl

Тази челна лампа е с гаранция 3 години (отделно акумулаторът е с гаранция една година или 300 цикъла на зареждане) относно дефекти в материала или фабрични дефекти.
Гаранцията не включва: повече от 300 цикъла заряд/разряд, нормално износване, оксидация, модификации или поправки, лошо съхранение, лошо поддържане, повреди, дължащи се на произшествия, небрежност, употреба на продукта не по предназначение.

Отговорност

Petzl не носи отговорност за преки, косвени, случайни или от какъвто и да било характер щети, настъпили в резултат от използването на този продукт.

JP

アンチグレア機能 FACE2FACE 搭載、超高出力リチャージャブル防水ヘッドランプです。

各部の名称

(1) 本体、(2) スイッチ、(3) バッテリーインジケータ、(4) リチャージャブルバッテリー、(5) 充電ゲージ、(6) ヘルメット用フロントマウントプレート、(7) ヘルメット用リアマウントプレート、(8) クイックチャージャー、(9) チャージインジケータ

ランプの操作

毎回、使用前に、ランプの状態を確認してください。

オン・オフ、切り替え

DUO S には 5 つの照射モードがあります。
- モード 1 : 手元の照明用: ワイドビーム
- モード 2 : 近距離の照明用: ミックスビーム
- モード 3 : 行動中の照明用: ミックスビーム
- モード 4 : 素早い行動中の照明用: ミックスビーム
- モード 5 : 遠距離の照明用: スポットビーム

図説の通りにスイッチを操作してモードを選択してください。
最初は必ずモード 1 で点灯します。

FACE2FACE 機能

FACE2FACE 機能により、目を眩ませることなく対面できます。半径 8 メートル以内の他のランプ DUO を検出するセンサーが作動し、ランプが向かい合うと自動的に光量が下がります。他のヘッドランプが視野から外れると、元の照射レベルに戻ります。

リチャージャブルバッテリー

ヘッドランプ DUO S 専用リチャージャブルバッテリーです。
リチウムイオンリチャージャブルバッテリー、容量 7.4 V、3200 mAh、23.68 Wh。

初回使用の前に完全に充電してください。必ずペツル製の専用リチャージャブルバッテリーを使用してください。

リチウムイオンリチャージャブルバッテリーは、1 年毎に容量が約 10 % ずつ低下します。500 回充放電した後も、初期の約 70 % の容量があります。

リチャージャブルバッテリーの交換

必ずペツル製のリチャージャブルバッテリー ACCU 2 を使用してください。その他のリチャージャブルバッテリーを使用するとランプが故障する恐れがあります。専用バッテリー以外のリチャージャブルバッテリーは使用しないでください。

バッテリーの充電

警告

充電には必ずペツル製のクイックチャージャーを使用してください。このチャージャーは 100-240 V-50/60 Hz 電源での使用が可能で、世界中でその国にあった電源プラグを使うことにより充電することができます。

充電時間

充電時間は約 4 時間です。
充電中はチャージャーのチャージインジケータが赤色で点灯し、充電が完了すると緑色に変わります。
充電が完了すると、自動的に充電は止まります。
電源に接続していないチャージャーにリチャージャブルバッテリーをセットしたままにしないでください。急速に放電されてしまいます。

充電ゲージ

充電ゲージのスイッチを押し、充電状態を確認してください。
警告: 充電状態を確認するときは、必ずランプをオフにするか、コードを抜いてください。バッテリーの残量がわずかになると、自動的にリザーブモードに切り替わります。その際、ランプが 2 回点滅し、ランプ前方のバッテリーインジケータが赤く点灯して、切り替わったことをお知らせします。

クイックチャージャー使用上の注意事項

- このチャージャーは、リチャージャブルバッテリー ACCU 2 の充電のみに使用してください。その他の電池の充電は、怪我や電池およびチャージャーの故障の原因となります
- 延長コードは使わないでください
- リチャージャブルバッテリーが異臭や熱を発した場合、変色や変形をした場合、液漏れした場合、その他の異常がある場合は、チャージャーから取り外してください
- 雨や雪にさらさないでください。感電する恐れがあります
- 落としたり強い衝撃が加わったりしたチャージャーは使用しないでください
- チャージャーが破損した場合 (例: 電源コードの切断) は分解しないでください。専用のツールが必要なため、ペツルの工場以外での修理は認められません
- 電源プラグの破損の原因となりますので、電源プラグをコンセントから抜くときは電源コードを引っ張らずにプラグを持って抜いてください
- 感電の恐れがあるため、クリーニングやメンテナンスは必ず電源プラグをコンセントから抜いた状態で行ってください

補足情報

A.リチャージャブルバッテリーに関する注意事項

警告、危険: 電池の破裂、やけどの危険。
警告: リチャージャブルバッテリーを不適切な方法で使用すると、故障や破損の原因になります。
- バッテリーを水の中に入れないでください
- リチャージャブルバッテリーを火の中に入れないでください
- 破裂したり有毒物質が漏れたりするおそれがあるので、バッテリーを壊さないでください
- バッテリーが故障した場合でも、分解や改造はしないでください
- バッテリーに変形または亀裂がある場合は、廃棄してください

B.ランプに関する注意事項

警告: ヘッドバンドで頸部が締め付けられないように注意してください。

光の危険性について

本製品は IEC 62471 規格のリスクグループ 2 (中危険度) に分類されます。
- 点灯しているランプを直視しないでください
- ランプから放射される光には目を傷める危険があります。人間の目に直接ランプの光を当てないようにしてください
- 青色光による網膜傷害の危険があります (特に子供には危険です)

電磁環境適合性

本製品は、電磁環境適合性に関する 2014/30/EU 指令に適合しています。

ストロボ効果

警告: DUO S を回転や往復運動を利用する機械や装置の近くで使用する場合は注意が必要です。
ランプの光の周波数が 78 Hz から 156 Hz の範囲では、ストロボ効果が発生する危険性があります。
ランプの光の周波数が機械の運動の周波数と等しいかその倍数であると、ユーザーは機械の動きを認識できません。

C.クリーニング、乾燥

D.保管、持ち運び

E.環境への配慮

F.改造、修理

ペツルの施設外での製品の改造および修理を禁じます (パーツ交換は除く)。

G.問い合わせ

Petzl 保証

本製品は、原材料および製造過程における欠陥に対し、ランプ本体は3年、リチャージャブルバッテリーは 1 年または充放電 300 回の保証期間が設けられています。ただし以下の場合は保証の対象外とします: 300 回を超える充放電、通常の磨耗、酸化、改造や改変、不適切な保管方法、メンテナンスの不足、事故または過失による損傷、不適切または誤った使用方法による故障。

責任

ペツルおよびペツル総輸入販売元である株式会社アルテリアは、製品の使用から生じた直接的、間接的、偶発的結果またはその他のいかなる損害に対し、一切の責任を負いかねます

KR

FACE2FACE 눈부심 방지 기능이 있는 초강력 충전식 방수 헤드램프.

부분명칭

(1) 램프 케이스, (2) 셀렉터 손잡이, (3) 방전 표시기, (4) 충전식 배터리, (5) 에너지 게이지, (6) 전면 헬멧 장착 판, (7) 후면 헬멧 장착 판, (8) 급속 충전기, (9) 충전 표시등.

헤드램프 작동

각각 사용 전에, 헤드램프의 상태를 확인한다.

On & Off 스위치 조절, 밝기 선택

DUO S 헤드램프는 선택 가능한 5가지 조명 모드를 제공한다:
- 모드 1: 근접, 대량 조명,
- 모드 2: 근접, 혼합 조명,
- 모드 3: 이동, 혼합 조명,
- 모드 4: 신속한 이동, 혼합 조명,
- 모드 5: 원거리 시야, 집중 조명.

그림에 제시된 안내에 따라, 선택 버튼을 이용하여 다양한 조명 모드를 선택한다.
램프는 항상 모드 1에서 작동된다.

FACE2FACE 기능

FACE2FACE 기능을 통해 사용자는 눈부심 없이 서로 마주 볼 수 있다. DUO 헤드램프가 작동이 되면, 8 미터 이내에 있는 다른 DUO 헤드 램프를 감지하는 센서가 작동하며 또한 얼굴을 마주 하면 자동으로 조명이 어두워진다. 다른 헤드램프가 더 이상 감지 되지 않으면 빛의 세기는 본래의 강도로 되돌아간다.

충전식 배터리

DUO S 헤드램프용 충전식 배터리.
리튬 이온 배터리, 용량: 7.4 V, 3200 mAh, 23.68 Wh.

사용 전에 배터리를 완벽히 충전한다. Petzl 충전 배터리만을 사용한다.

일반적으로, 리튬 이온 배터리는 매년 전지 용량의 10%가 줄어든다. 500 회 충전/방전 사이클이 지난 후에도 초기 용량의 70%가량이 남아있다.

충전식 배터리 교체하기

Petzl ACCU 2 충전식 배터리만을 사용한다. 다른 종류의 충전식 배터리를 사용하면 헤드램프를 손상시킬 수 있다. 다른 종류의 충전식 배터리를 사용하지 않는다.

배터리 충전

경고

배터리는 반드시 Petzl 급속 충전기를 사용하여 충전해야 한다. 이 100-240 V~, -50/60 Hz 충전기는 적합한 아답타 플러그를 사용하여 전세계에서 사용할 수 있다.

충전 시간

충전 시간은 약 4 시간이다.
충전 중, 충전 표시등이 적색으로 불이 들어오며 충전이 완료되면 녹색 불이 들어온다.
배터리가 완전히 충전되고 나면, 자가 조절 시스템이 충전을 멈추게 한다.
코드가 연결되지 않은 상태로 충전기와 충전식 배터리를 분리시켜둔다. 배터리가 빠른 속도로 방전될 수 있다.

에너지 게이지

에너지 게이지 버튼을 눌러 배터리의 충전 상태를 확인한다.
경고: 충전 상태 확인은 반드시 헤드램프의 전원이 꺼져있거나 플러그가 뽑혀있는 상태에서 진행해야만 한다. 배터리가 거의 방전이 되면, 헤드램프가 깜빡거리며 자동으로 예약 모드로 전환된다. 램프가 두 번 깜박이면, 램프 전면에 적색 방전 표시등이 켜진다.

급속 충전기 사용시 주의사항

- ACCU 2 배터리만 이 충전기를 사용하여 충전할 것. 다른 종류의 배터리를 충전하면 배터리와 충전기 모두 손상을 입히거나 개인적으로 부상을 입을 수 있다.
- 연장 선과 함께 사용하지 않는다.
- 만약 충전식 배터리가 어떤 냄새나 열을 방사하거나 색이나 모양에 변형이 생기거나, 전해질이 누수 되거나, 어떤 불규칙적인 형태가 보인다면, 충전기에서 건전지를 빼둔다.
- 충전기를 비나 눈에 노출시키지 않는다. 감전 위험이 있다.
- 심한 충격이나 추락을 받은 적이 있는 충전기는 사용하지 않는다.
- 충전기가 손상을 입었더라도 (예: 전원 케이블), 분해하지 않는다. 특별한 도구가 필요하기 때문에 반드시 Petzl사에서 수리되어져야 한다.
- 플러그가 손상되는 위험을 줄이기 위해, 충전기의 플러그를 뽑을 때, 케이블를 잡아 당기지 말고 플러그를 당긴다.
- 전기 쇼크의 위험을 피하기 위해, 보관이나 세척 전에는 충전기를 뽑아둔다.

추가 정보

A. 충전식 배터리 사용시 주의사항

경고 - 위험: 폭발 및 화상 위험.

경고: 부적절한 사용은 충전지를 손상시킬 수 있다.
- 충전식 배터리를 물속에 넣지 않는다.
- 사용한 충전식 배터리를 불 안에 넣어 처리하지 않는다.
- 폭발 및 유독성 물질이 방출될 수 있으므로 충전식 배터리를 파손하지 않는다.
- 만일 충전식 배터리에 손상이 있는 경우, 제품을 분해하거나 변형시키지 않는다.
- 만일 충전식 배터리가 변형되거나 균열이 생기면 재활용 쓰레기통에 폐기한다.

B. 헤드램프 사용시 주의사항

경고: 머리 밴드가 질식의 위험을 초래할 수 있다.

시력 안전

헤드램프는 IEC 62471 기준에 따라 위험 등급 2 (보통 위험)군으로 분류된다.
- 헤드램프가 켜져있는 상태에서 조명을 똑바로 보지 않는다.
- 헤드램프에서 방출되는 광학 방사선은 매우 위험하다. 헤드램프의 조명을 타인의 눈을 향해 빛추면 안된다.
- 특히 아이들의 경우 푸른 빛 방출로 인해 각막 손상의 위험이 있다.

전자기적 호환성

전자기적 호환성에 관한 2014/30/EU 지시서의 요구사항을 따른다.

광자극 영향

회전 기계 근처에서 DUO S 헤드램프의 사용을 주의한다.
78 에서 156 Hz의 헤드램프 주파수 범위 내에서 광자극 위험이 발생할 수 있다.
만일 헤드램프의 조명 주기가 기계의 회전 주기와 동일하거나 더 많은 경우, 사용자는 기계가 회전하고 있는 것을 볼 수 없다.

C. 세척, 건조

D. 보관, 운반

E. 환경 보호

F. 변형/수리

폐출 시설 외부에서 제품을 변형, 수리하는 것은 금지된다 (부품 교체 제외).

G. 문의사항/연락

Petzl 보증

본 헤드램프의 제조상 결함에 대한 제품 보증 기간은 3년이다 (충전식 배터리 보증 기간은 1 년 혹은 300회 충전시까지). 보증에서 제외되는 부분: 300회 이상의 충전/방전 사이클 사용한 경우, 일반적인 마모 및 뜯김, 산화, 변형이나 개조, 잘못된 보관, 사고나 부주의, 건전지의 누수, 부적절한 사용.

책임

폐출은 제품 사용으로 인한 직, 간접적, 우발적인 어떤 다른 형태의 제품 손상 및 결과에 책임지지 않는다.

CN

性能超强、防水并可充电的头灯，带有FACE2FACE防眩目功能。

部件名称

（1）头灯盒（2）选择钮（3）放电指示灯（4）充电电池（5）电量指示器（6）头盔前部固定座（7）头盔后部固定座（8）快速充电器（9）充电指示灯。

头灯操作

每次使用前，检查头灯状态。

开、关、模式选择

DUO S头灯提供五种照明亮度：
- 模式1：近身作业：泛光束，
- 模式2：附近作业：混合光束，
- 模式3：移动作业：混合光束，
- 模式4：快速移动作业：混合光束，
- 模式5：远距离照明：聚焦光束。

可根据图示，按下按钮选择不同的照明模式。当位于模式1时，头灯自动亮起。

FACE2FACE功能

FACE2FACE功能，让使用者可以面对面而不会眩目。DUO系列拥有该功能，啓动后内置探测器会打开，能够监测到8米内的其它DUO头灯，并在头灯互相照射时，自动减弱亮度。一旦另一只头灯不在视野范围内时，照明亮度回到原来水平。

充电电池

DUO S头灯充电电池。
锂离子电池：电容：7.4伏，3200毫安时，23.68瓦特小时。

首次使用前，需将电池充满电。只可使用Petzl充电电池。

通常情况下，Li-Ion充电电池每年会损失10%的电容。在500次循环充放电后，仍有原容量的70%。

更换充电电池

只能使用Petzl ACCU 2充电电池。使用其它类型的电池，可能会对头灯造成损坏。不要使用其它充电电池。

充电

警告

只能使用Petzl快速充电器给电池充电。使用合适的充电器插头，该100-240V-50/60Hz 充电器全球通用。

充电时间

充电时间约为4小时。
在充电时，充电指示灯将保持红色，充电完成后，指示灯将变成持续亮起的绿色。
当电池充满电，自我调节系统便会停止充电。不要将充电电池连接在未连电源的充电器上（否则它会很快放电）。

电量指示器

检查电池的充电程度，只需按下电量测量按钮便可。
注意：检查电池的充电程度，只能在灯关闭或拔出时进行。当电量快耗尽时，头灯会自动切换为备用模式。这时将有两道闪光，然后头灯前部放电指示灯亮起红色灯光。

快速充电器使用注意事项

- 只有ACCU 2充电电池可用此充电器。给其它类型的电池充电，可能导致个人受伤和损坏电池及充电器。
- 不要使用延长线（拉线板）。
- 如果电池在充电器内发出异味或过热、变色或变形、泄漏电溶液或有任何不正常的情况出现时，不要继续充电。
- 不要将充电器暴露于雨或雪中，这样会导致电击。
- 如充电器曾遇到严重的撞击或坠落，不要使用该充电器。
- 如充电器已损坏（例如电线），不要拆卸它。它必须在Petzl工厂进行维修，因为需要特别的工具。
- 为减少对插头的损害，取下充电器时，用手握着插头拔起它，不要拉电线拔出。
- 为降低被电击的危险，在维修或清洁时先拔除插头。

附加信息

A.充电电池注意事项

危险警告：有爆炸及燃烧风险。

警告：如不正确使用，可能会损坏充电电池。
- 不要把它浸在水中。
- 切勿将充电电池投入火中。
- 不要破坏充电电池，因为它会爆炸或释放有毒物质。
- 如果电池出现损坏，切勿拆卸或更改其结构。
- 如果电池出现变形或裂痕，请将其放置在回收箱内。

B.头灯注意事项

注意，头灯带可能造成窒息风险。

头灯对眼睛的光生物安全性

根据IEC 62471标准，头灯属于2类危险（中度危险）。
- 当头灯开启时，不可直视灯泡。
- 灯泡放射出的光，可能造成危险。不要将头灯直射别人的眼睛。
- 蓝色光有可能造成视网膜病变，尤其是对于儿童。

电磁兼容性

符合欧盟指令2014/30/UE关于电磁兼容性的规定。

频闪效应

警告：当DUO S头灯靠近旋转机器时的注意事项。
头灯照明频率在78至156赫兹范围内时，有可能产生频闪的风险。
如果头灯的照明频率与机器的旋转频率一致（或为倍数），使用者可能看不见机器旋转。

C.清洁、干燥

D.存放、运输

E.环境保护

F.改造/维修

严禁在Petzl工厂之外，对产品自行改装和维修，除了更换零件。

G.问题/联系

Petzl质保

头灯的材料或制造部份质保3年（电池除外，电池享有一年或300次循环充电质保）。不包括在质保范围内的情况有：超过300次充/放电、一般使用损耗、氧化、私自进行加工或者改造、不正确存放、欠佳的保养、意外损坏、疏忽或不正当使用。

责任

对于因使用本产品造成的直接的、间接的、意外的后果，或任何其它损失，Petzl不负任何责任。

TH

ไฟฉายประสิทธิภาพแรงสูงเกินขีดจำกัด มีระบบป้องกันน้ำและผงฝุ่น พร้อมด้วย FACE2FACE ระบบตอบตำแหน่งลำแสงจาเขาตา

ชื่อของส่วนประกอบ

(1) กล่องหุ้มไฟฉาย (2) ปุ่มเลือกปรับแสงสว่าง (3) ตัวบ่งชี้ว่าระดับแบตเตอรี่ใกล้จะหมด (4) แบตเตอรี่แบบชาร์จใหม่ได้ (5) ตัววัดพลังงาน (6) แผ่นเพลทติดยึดด้านหน้าหมวก (7) แผ่นเพลทติดยึดด้านหลังหมวก (8) ตัวชาร์จไฟแบบเร่งด่วน (9) ตัวบอกระดับการชาร์จ

การทำงานของไฟฉาย

ก่อนการใช้งานแต่ละครั้ง, ตรวจเช็คสภาพของไฟฉาย

การเปิด & ปิดสวิตช์ การเลือกระดับความสว่าง

DUO S ให้ทางเลือก ห้าระดับความสว่าง

- ระดับ 1 close-up, flood beam
- ระดับ 2 สองระยะใกล้ ลำแสงแบบผสม
- ระดับ 3 สองขณะเคลื่อนไหว ลำแสงแบบผสม
- ระดับ 4 สองขณะเคลื่อนไหวเร็ว ลำแสงแบบผสม
- ระดับ 5 การสองระยะไกล ลำแสงโฟกัส

การเลือกใช้แสงไฟที่แตกต่างกัน กดที่ปุ่มเลือกระดับแสงตามวิธีที่แสดงไว้ในแผนภูมิ
ไฟฉายจะเปิดใช้งานที่ความสว่างระดับ 1 เสมอ

FACE2FACE function

ระบบ FACE2FACE ช่วยให้การส่องไฟฉายโดยหันหน้าเข้าหากันไม่มีแสงจ้าจนมองไม่เห็นซึ่งกันและกัน จุดเด่นของไฟฉาย DUOคือตัวนำเซ็นเซอร์ที่คอยตรวจจับลำแสงของไฟฉาย DUO ตัวอื่นในระยะ 8 เมตรและจะลดแสงลงโดยอัตโนมัติเมื่อมีการส่องเขามาในระยะใกล้ซึ่ง ๆ หน้า ลำแสงจะกลับไปสว่างเข้มข้นเหมือนเดิม เมื่อไฟฉายตัวอื่นไม่ได้ส่องมาในระยะการมองเห็นของมันแล้ว

แบตเตอรี่แบบนำกลับมาชาร์จใหม่

แบตเตอรี่แบบชาร์จใหม่ได้สำหรับไฟฉาย DUO S
แบตเตอรี่ lithium-ion ความจุ 7.4 V 3200 mAh 23.68 Wh

ชาร์จแบตเตอรี่ให้เต็มก่อนการใช้งานครั้งแรก ใช้แบตเตอรี่แบบนำมาชาร์จได้ใหม่ของ Petzl เท่านั้น

โดยทั่วไป ความจุของแบตเตอรี่Li-Ion จะลดลง 10% ต่อปี หลังจากผ่านการชาร์จ 500 ครั้ง แบตเตอรี่จะเก็บไฟได้ 70% ของความสามารถในการเก็บไฟครั้งแรก

การเปลี่ยนแบตเตอรี่แบบชาร์จใหม่

ใช้แบตเตอรี่แบบนำมาชาร์จได้ใหม่ Petzl ACCU 2 เท่านั้น การใช้แบตเตอรี่ชนิดอื่นอาจทำให้ไฟฉายเสียหายได้ ห้ามใช้แบตเตอรี่แบบนำมาชาร์จได้ใหม่ ชนิดอื่น

การชาร์จแบตเตอรี่

คำเตือน

แบตเตอรี่ต้องชาร์จด้วยตัวชาร์จไฟแบบเร่งด่วนของ Petzl เท่านั้น ตัวชาร์จ 100-240 V-50/60 Hz นี้สามารถใช้ชาร์จได้ทั่วโลก ด้วยตัวปลั๊กที่จัดมาพร้อมในชุดของมัน

ระยะเวลาการชาร์จ

ระยะเวลาการชาร์จ ประมาณ 4 ชั่วโมง
ในขณะชาร์จไฟ ตัวบอกระดับการชาร์จจะแสดงแสงสีแดง และจะเปลี่ยนเป็นแสงสีเขียวเมื่อการชาร์จสมบูรณ์แล้ว
เมื่อแบตเตอรี่ถูกชาร์จจนเต็มแล้ว ระบบการชาร์จจะหยุดทำงานเอง
อย่าปล่อยแบตเตอรี่ทิ้งไว้ในแท่นชาร์จที่ไม่ได้ต่อพ่วงสายไฟ การทำเช่นนั้น จะทำให้แบตเตอรี่คลายประจุลงอย่างรวดเร็ว

ตัวชี้วัดพลังงาน

ตรวจสอบระดับของการชาร์จแบตเตอรี่ โดยกดปุ่มวัดระดับพลังงาน (Energy Gauge)
คำเตือน การตรวจสอบระดับการชาร์จแบตเตอรี่ต้องทำในขณะไฟฉายปิดอยู่ หรือไม่ได้เสียบปลั๊กเท่านั้น เมื่อแบตเตอรี่ใกล้จะหมด ไฟฉายจะเปลี่ยนไปใช้หมวดไฟสำรองโดยอัตโนมัติ มันบอกโดยการกระพริบไฟสองครั้ง แล้วแสงสีแดงของตัวบอกระดับแบตเตอรี่ใกล้จะหมดจะโชว์ขึ้นที่ด้านหน้าของไฟฉาย

วิธีการใช้ตัวชาร์จไฟแบบเร่งด่วน

- ให้ชาร์จแบตเตอรี่ ACCU 2 ด้วยตัวชาร์จนี้เท่านั้น ในแบตเตอรี่ต่างชนิดกันอาจทำให้ผู้ใช้งานบาดเจ็บและเป็นการทำลายแบตเตอรี่และแท่นชาร์จได้
- ห้ามใช้กับสายต่อพ่วง
- อย่าวางทิ้งแบตเตอรี่บนแท่นชาร์จ ถ้าแบตเตอรี่มีกลิ่นเหม็นหรือร้อนจัด เปลี่ยนสีหรือรูปร่าง มีแก๊สรั่ว หรือแสดงถึงความผิดปกติ
- ห้ามทิ้งแบตเตอรี่ท่ามกลางหิมะตกหรือฝน อาจเกิดอันตรายจากกระแสไฟฟ้า
- ห้ามใช้แท่นชาร์จอีกถ้าเคยผ่านการตกหล่นที่รุนแรง
- ถ้าแท่นชาร์จเกิดการเสียหาย (ที่สายไฟ เป็นต้น) ห้ามทำการซ่อมบำรุงเพื่อใช้งานอีก จะต้องทำการซ่อมแซมโดย Petzl หรือโดยอุปกรณ์เครื่องมือเฉพาะที่ระบุเท่านั้น
- เพื่อลดความเสี่ยงต่อการเสียหายของปลั๊กเสียบ ให้ดึงที่ตัวปลั๊ก ห้ามดึงที่สายไฟเมื่อไม่ต้องการชาร์จไฟอีก
- เพื่อหลีกเลี่ยงการเกิดไฟช็อตให้ถอดปลั๊กไฟก่อนการทำการซ่อมแซมหรือทำความสะอาด

ข้อมูลเพิ่มเติม

A. ข้อควรระวัง แบตเตอรี่แบบนำกลับมาชาร์จใหม่

ข้อระวังอันตราย ความเสี่ยงของการระเบิดและการเผาไหม้

คำเตือน การใช้งานที่ผิดวิธีอาจทำให้แบตเตอรี่เสียหาย

- ห้ามแช่แบตเตอรี่แบบชาร์จใหม่ลงในน้ำ
- ห้ามโยนแบตเตอรี่แบบชาร์จใหม่ที่ใช้แล้วเข้ากองไฟ
- ห้ามทุบทำลายแบตเตอรี่แบบชาร์จใหม่ เพราะมันอาจระเบิดหรือปล่อยสารพิษออกมา
- ถ้าแบตเตอรี่แบบชาร์จใหม่ถูกทำให้เสียหาย อย่าถอดครื้อ หรือเปลี่ยนแปลงโครงสร้าง
- ถ้าแบตเตอรี่แบบชาร์จใหม่บิดเบี้ยวเสียรูปร่างหรือมีรอยแตกร้าว ให้เก็บไว้ในกล่องเพื่อทำการรีไซเคิล

B. ข้อควรระวังเกี่ยวกับการใช้ไฟฉาย

คำเตือน สายรัดศีรษะอาจมีความเสี่ยงต่อการบีบรัดคอ

การปกป้องดวงตา

ไฟฉายถูกจัดหมวดหมู่อยู่ในกลุ่มเสี่ยง 2 (moderate risk) ตามมาตรฐาน IEC 62471

- ห้ามจ้องไฟฉายโดยตรงเมื่อเปิดใช้งานอยู่
- ลำแสงที่กระจายจากไฟฉายอาจก่อให้เกิดอันตรายทางสายตา หลีกเลี่ยงการส่องลำแสงจากหลอดไฟไปยังดวงตาของผู้อื่น
- พลังงานสีฟ้าที่ถูกปล่อยออกมาสามารถก่อให้เกิดอันตรายต่อม่านตาได้ โดยเฉพาะกับเด็ก

การใช้งานร่วมกันของอุปกรณ์อิเลคทรอนิค

ได้รับมาตรฐาน 2014/30/EU ว่าด้วยเรื่องของส่วนประกอบของอุปกรณ์อิเลคทรอนิค

ปรากฏการณ์ stroboscopic

คำเตือน ควรระวังเมื่อใช้ไฟฉาย DUO S ใกล้กับเครื่องจักรที่มีใบพัดกำลังหมุน
อาจเกิดอันตรายเนื่องจากการเคลื่อนไหวของลำแสงที่มีความถี่จาก 78 ถึง 156 Hz
ถ้าความถี่ในการกระพริบของแสงไฟ เท่ากับ (หรือเป็นเท่าตัวของ) ความถี่ของการหมุนของใบพัดของเครื่องจักร ผู้ใช้จะไม่สามารถมองเห็นการหมุนของใบพัด

C. การทำความสะอาด ทำให้แห้ง

D. การเก็บรักษา การขนส่ง

E. การรักษาสภาพสิ่งแวดล้อม

F. การเปลี่ยนแปลง/การซ่อมแซม

ห้ามเปลี่ยนแปลงอุปกรณ์ใดๆภายนอกโรงงานผลิตของ Petzl เว้นแต่ชิ้นส่วนที่สามารถเปลี่ยนได้

G. คำถาม/ติดต่อ

การรับประกันจาก Petzl

ไฟฉายรับประกัน 3 ปี จากความบกพร่องของวัตถุดิบหรือความบกพร่องจากการผลิต (ยกเว้น แบตเตอรี่ รับประกัน 1 ปีหรือการอัดประจุซ้ำครบ 300 ครั้ง) ขอยกเวนจากการรับประกัน อัดประจุซ้ำเกิน 300 ครั้ง การสึกหรอและฉีกขาดตามปกติ การเปื้นสนิม การดัดแปลงแก้ไข การเก็บที่ผิดวิธี ขาดการบำรุงรักษา การเสียหายจากอุบัติเหตุ ความละเลย หรือการนำไปใช้งานผิดประเภท

ความรับผิดชอบ

Petzl ไม่ต้องรับผิดชอบต่อผลที่เกิดขึ้นทั้งทางตรง ทางอ้อม หรืออุบัติเหตุ หรือจากความเสียหายใด ๆ ที่เกิดขึ้น หรือผลจากการใช้ผลิตภัณฑ์นี้